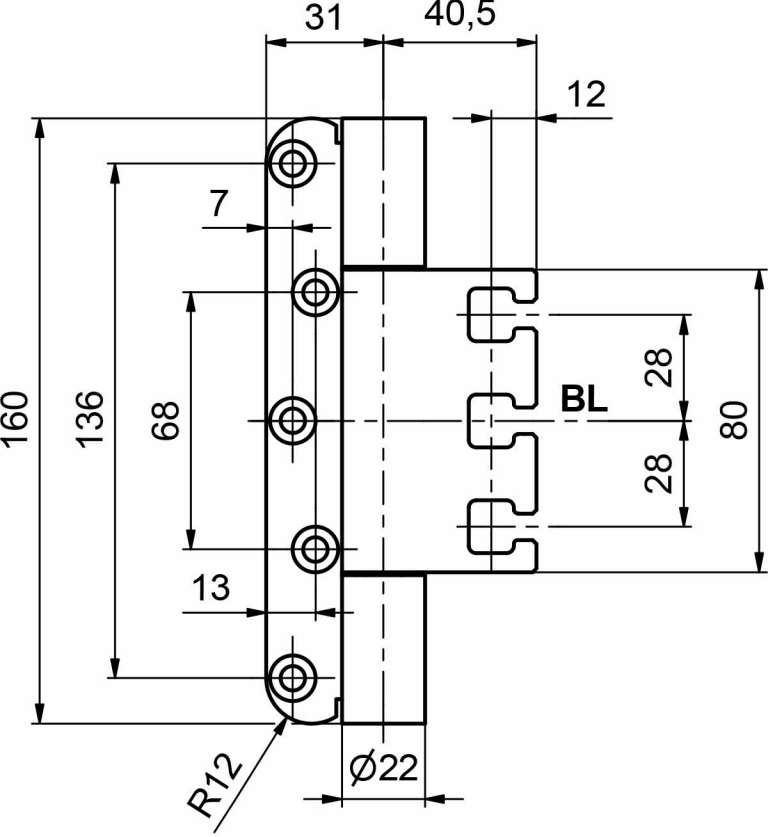
31
40,5
12
7
160
136
68
28
BL
80
28
13
R12
Ø22

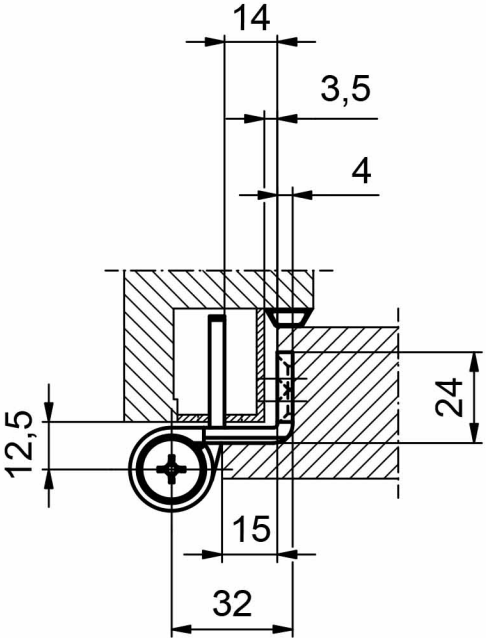
14
3,5
4
24
12,5
15
32