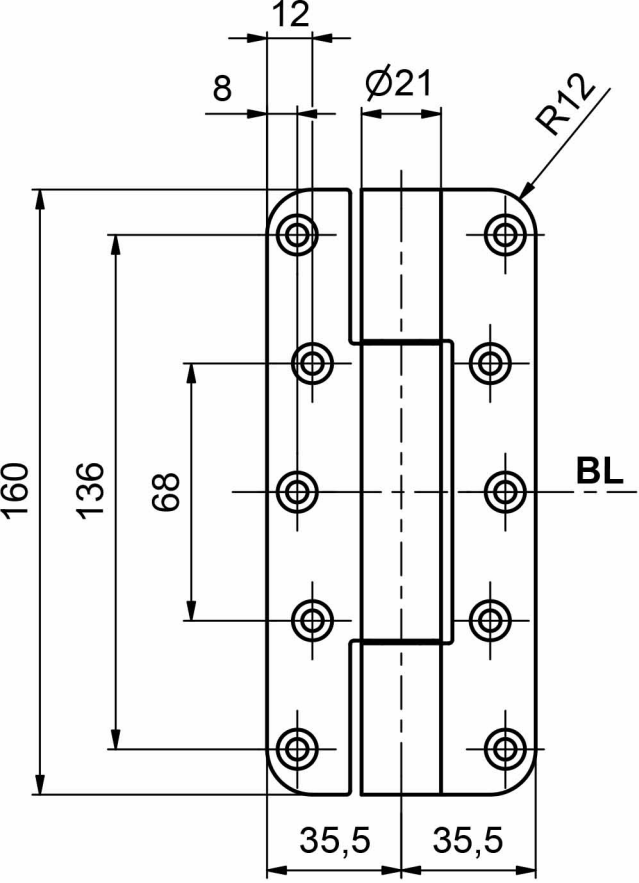
12
8
Ø21
R12
160
136
68
BL
35,5
35,5

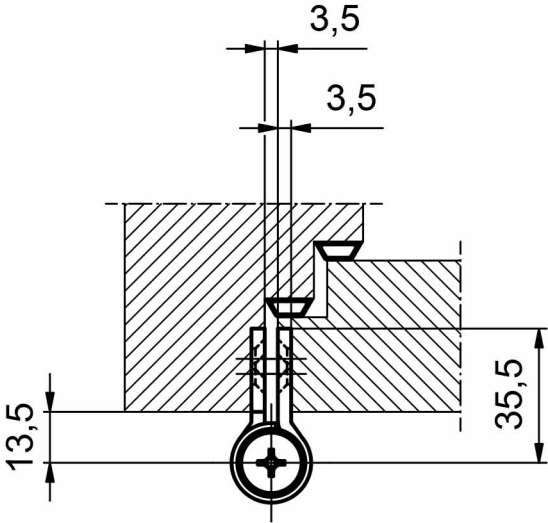
3,5
3,5
35,5
13,5