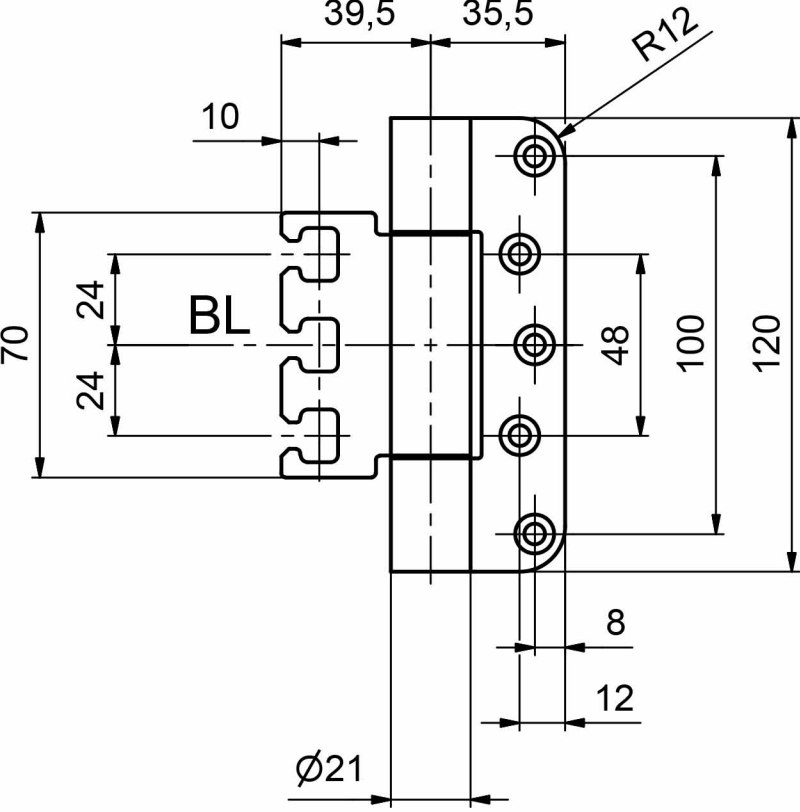
39,5
35,5
R12
10
70
24
BL
24
48
100
120
8
12
Ø21

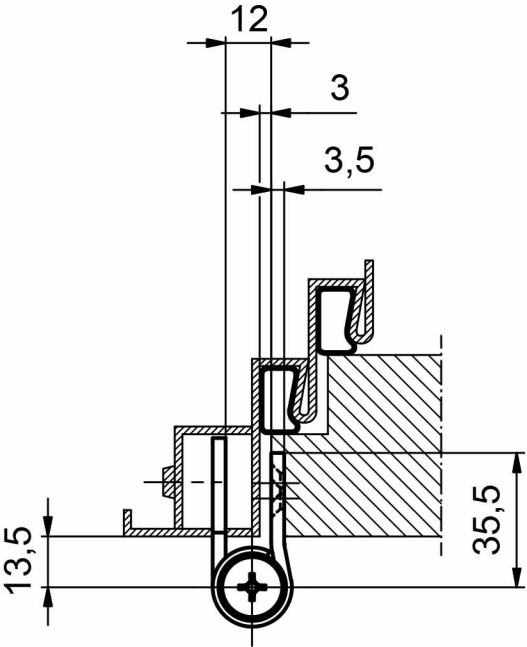
12
3
3,5
13,5
35,5