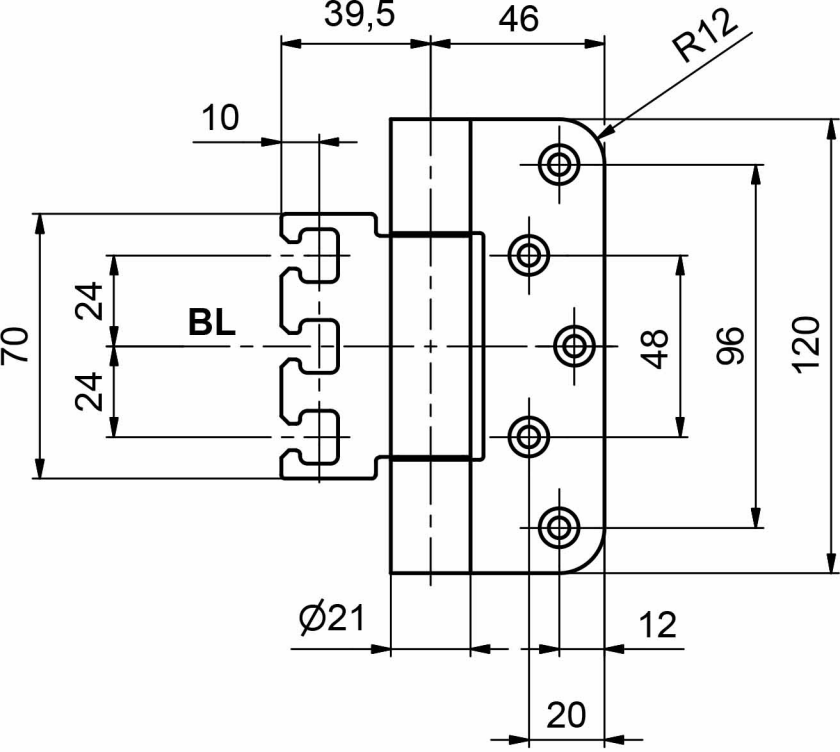
39,5
46
R12
10
70
24
BL
24
48
96
120
Ø21
12
20

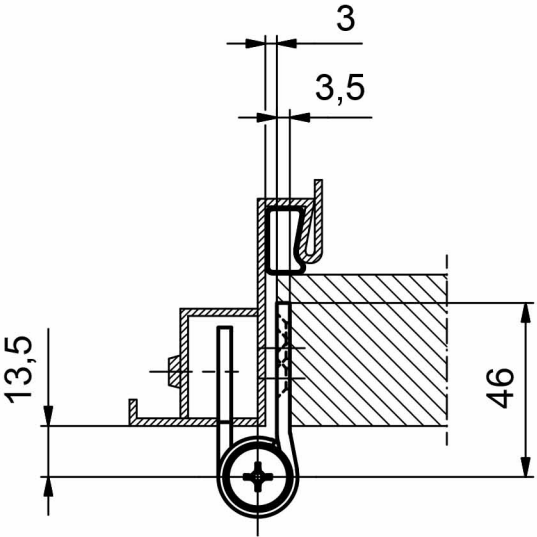
3
3,5
13,5
46