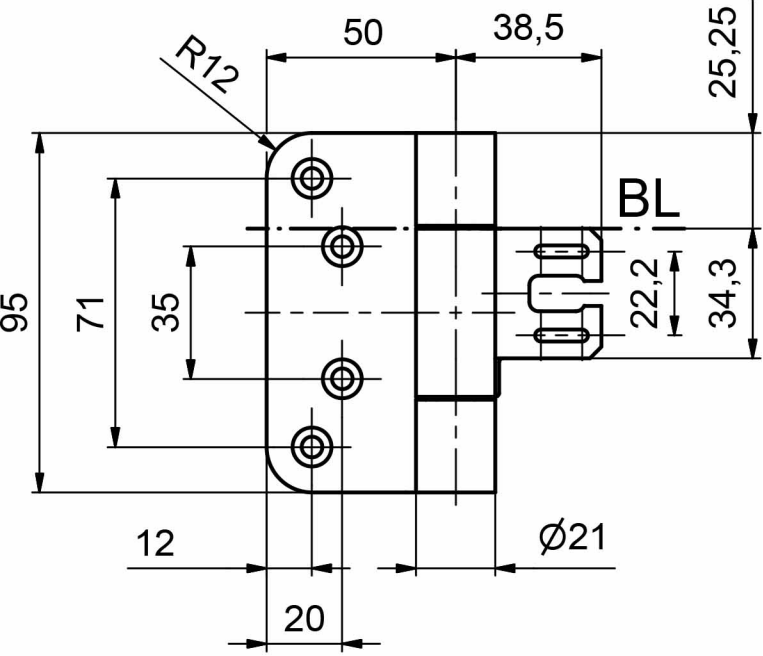
50
38,5
25,25
R12
BL
95
71
35
22,2
34,3
12
Ø21
20

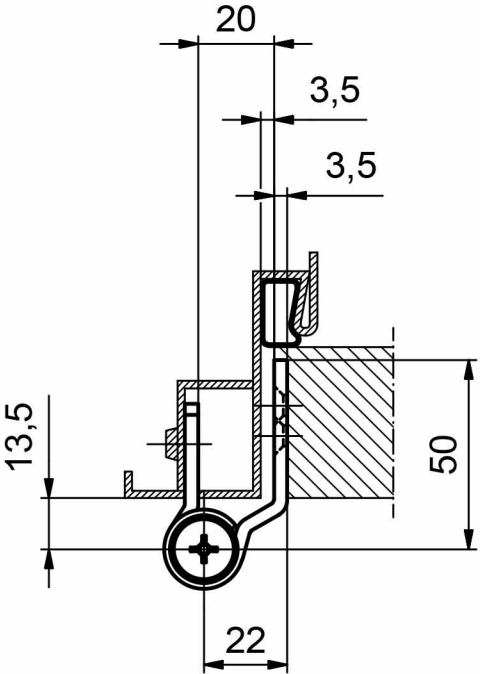
20
3,5
3,5
13,5
50
22