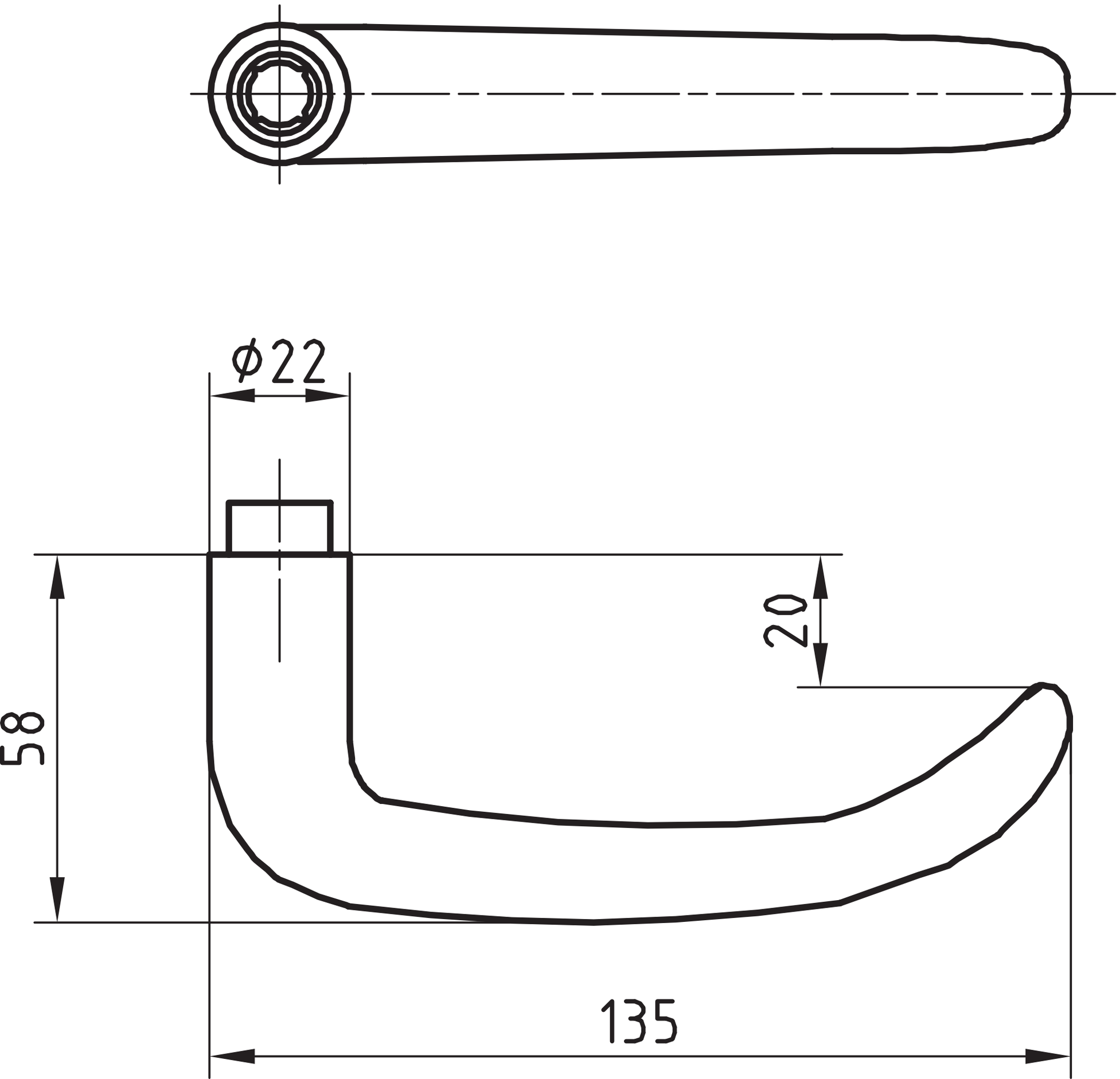
ϕ22
20
58
135