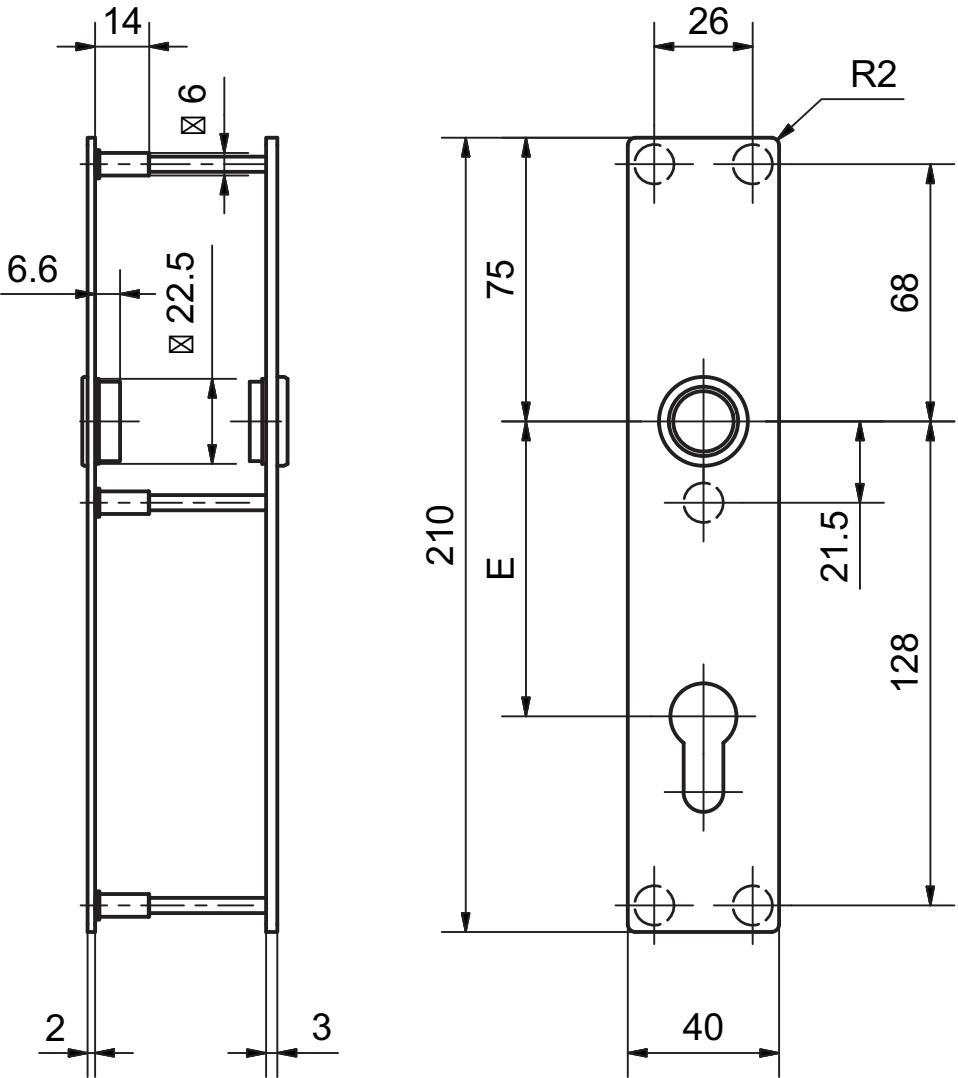
14
⊠ 6
6.6
⊠ 22.5
2
3
26
R2
75
68
210
E
21.5
128
40