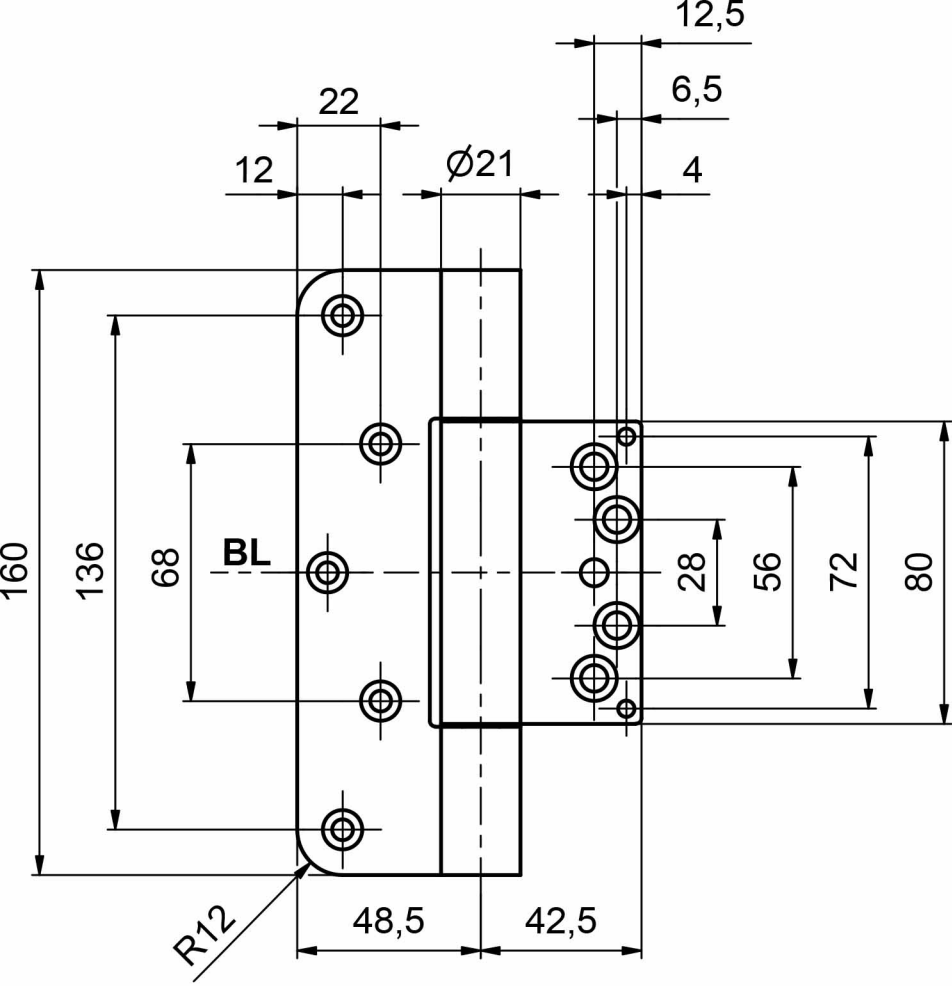
12,5
6,5
22
12
Ø21
4
160
136
68
BL
28
56
72
80
R12
48,5
42,5

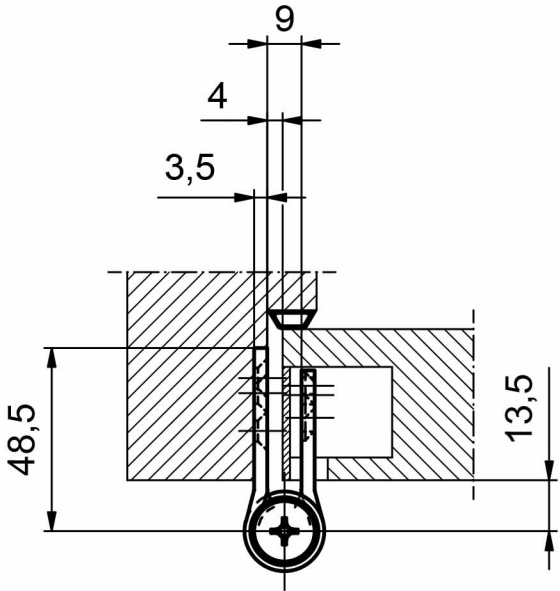
9
4
3,5
48,5
13,5