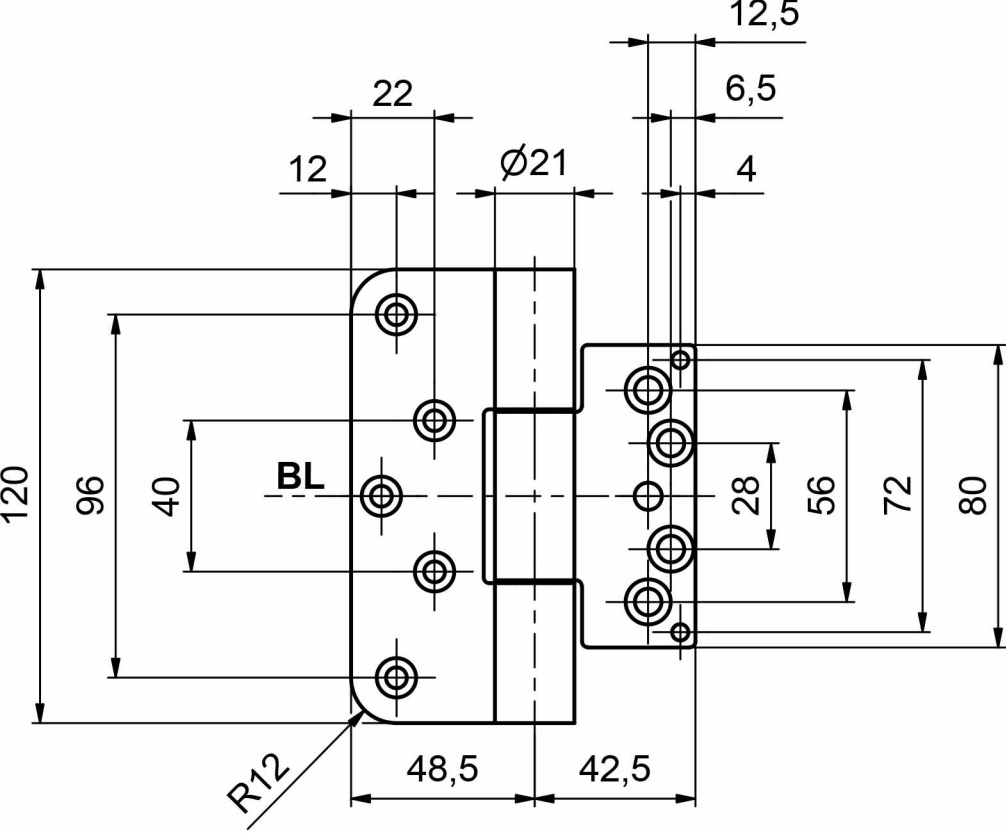
12,5
22
6,5
12
Ø21
4
120
96
40
BL
28
56
72
80
R12
48,5
42,5

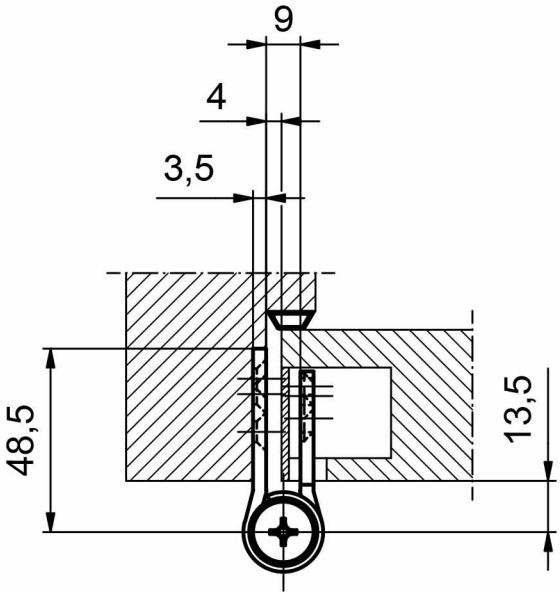
9
4
3,5
48,5
13,5