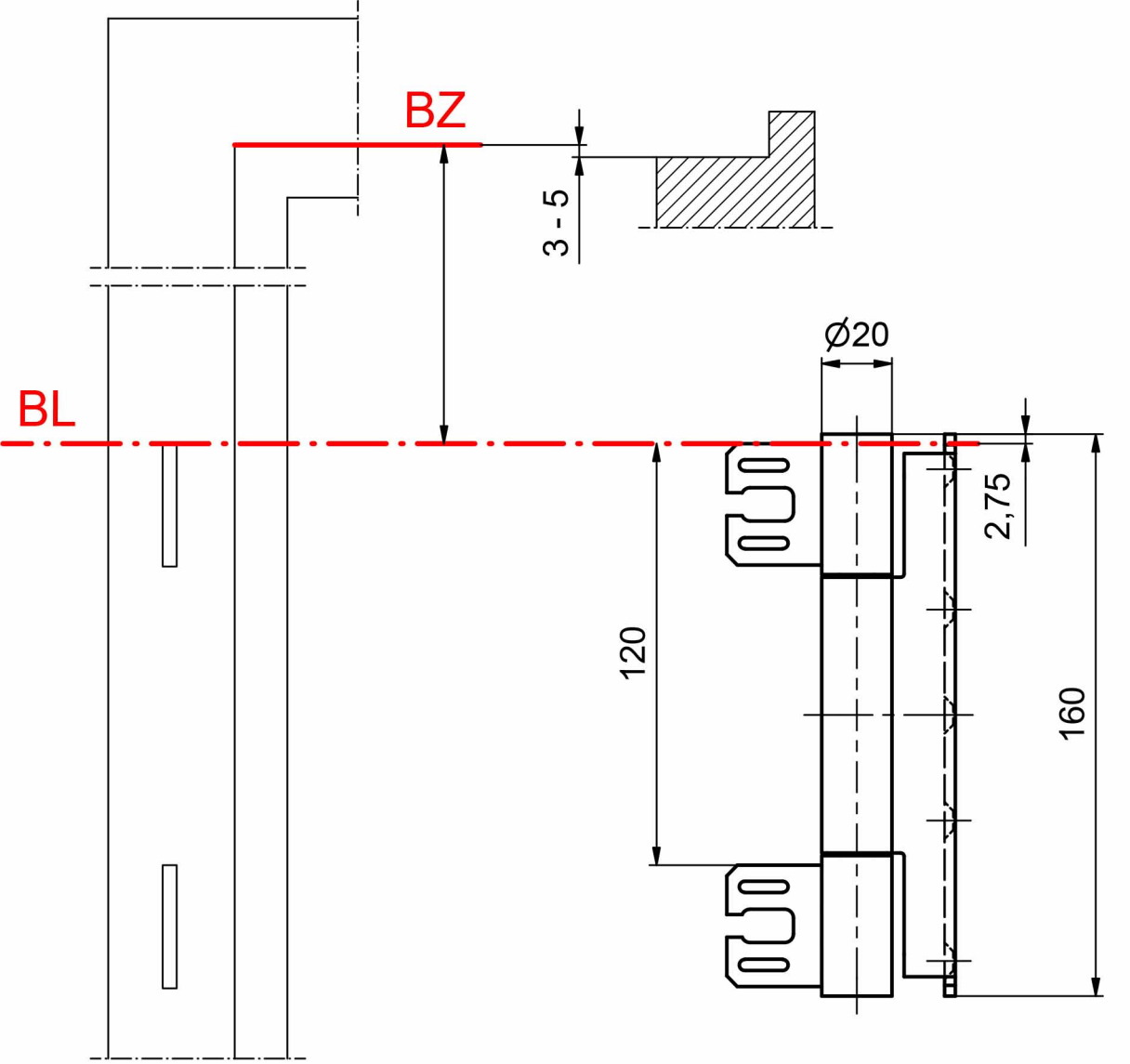
BZ
3 - 5
BL
Ø20
2,75
120
160

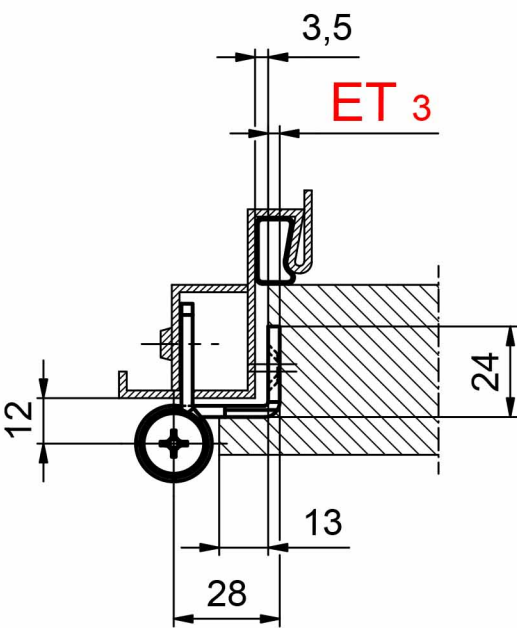
3,5
ET 3
24
12
13
28