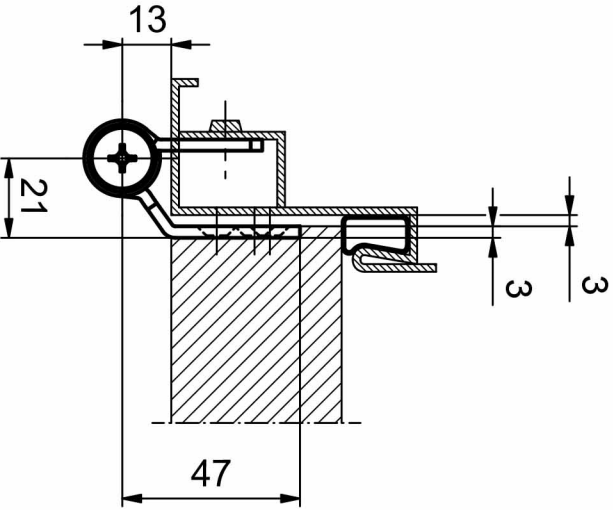
13
21
3
3
47

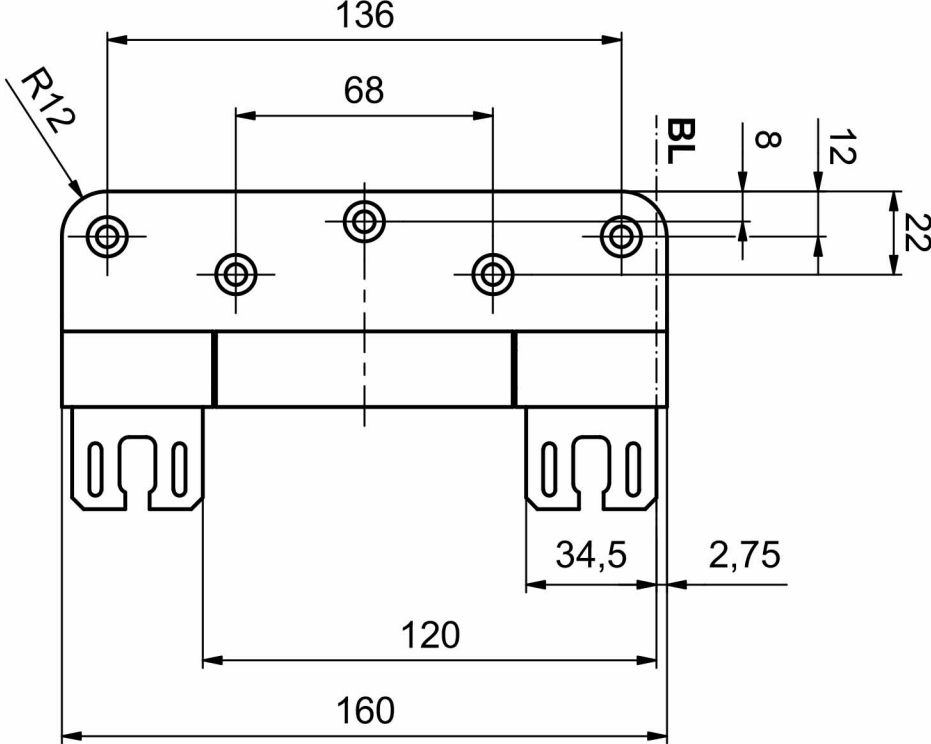
136
68
R12
BL
8
12
22
34,5
2,75
120
160