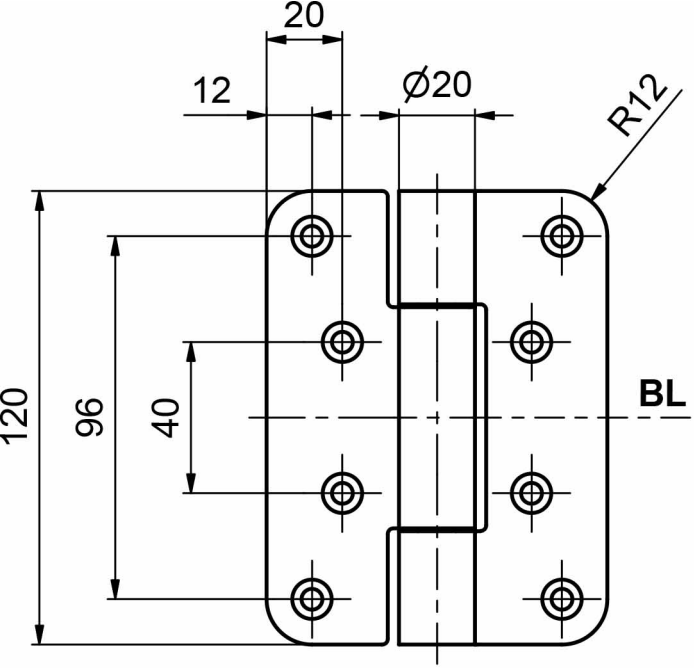
20
12
Ø20
R12
120
96
40
BL

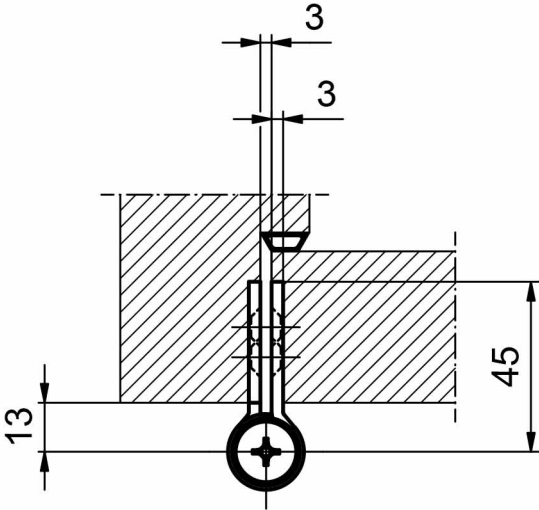
3
3
45
13