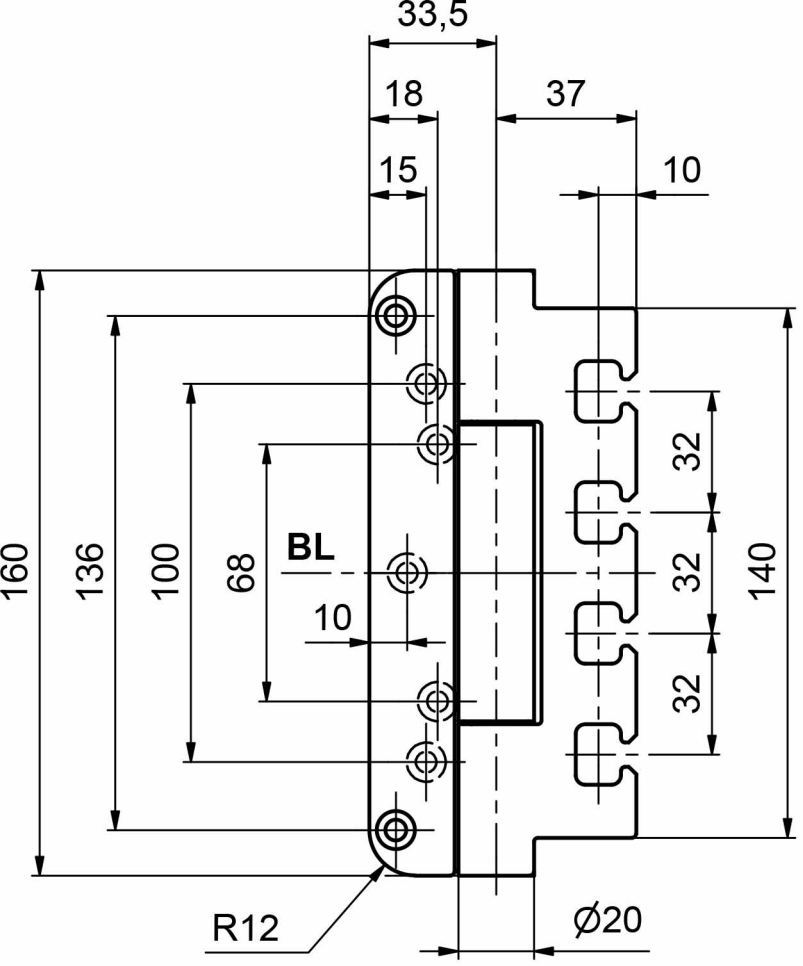
33,5
18
37
15
10
160
136
100
68
BL
10
32
32
32
140
R12
Ø20

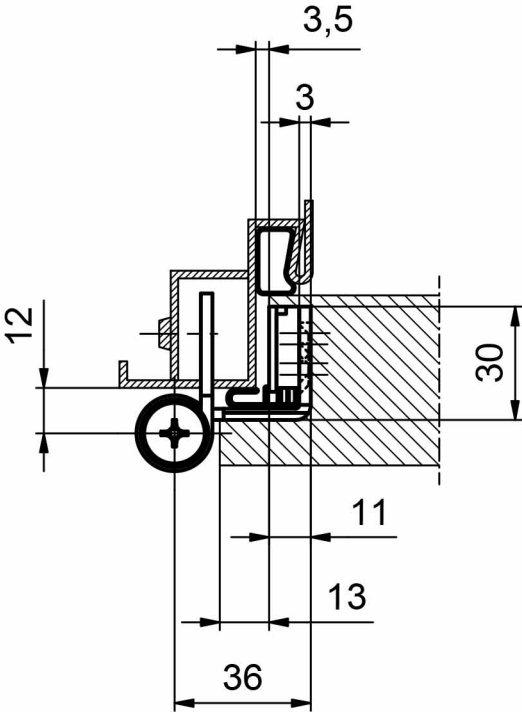
3,5
3
12
30
11
13
36