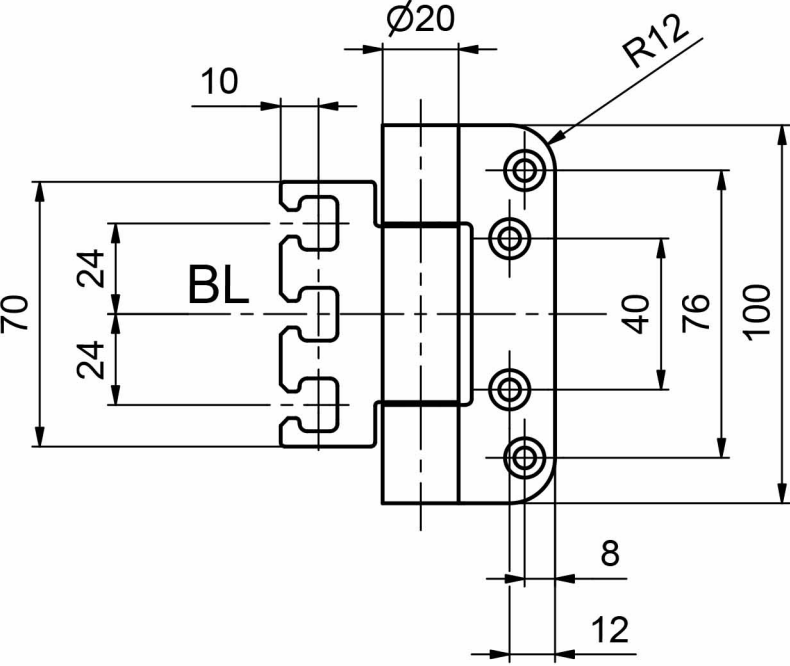
Ø20
R12
10
70
24
BL
24
40
76
100
8
12

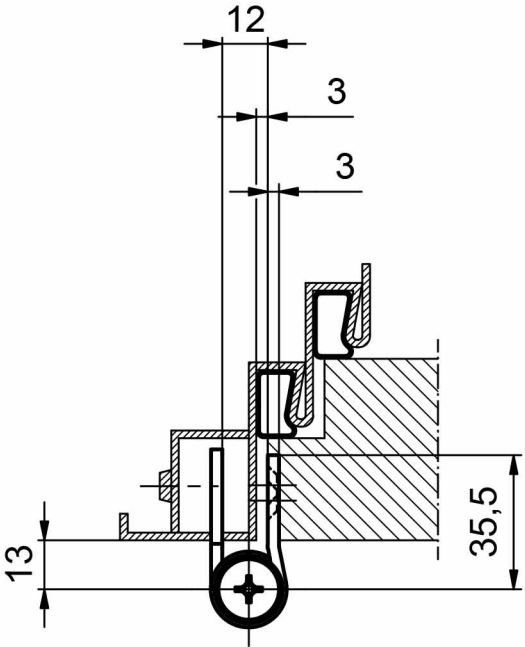
12
3
3
35,5
13