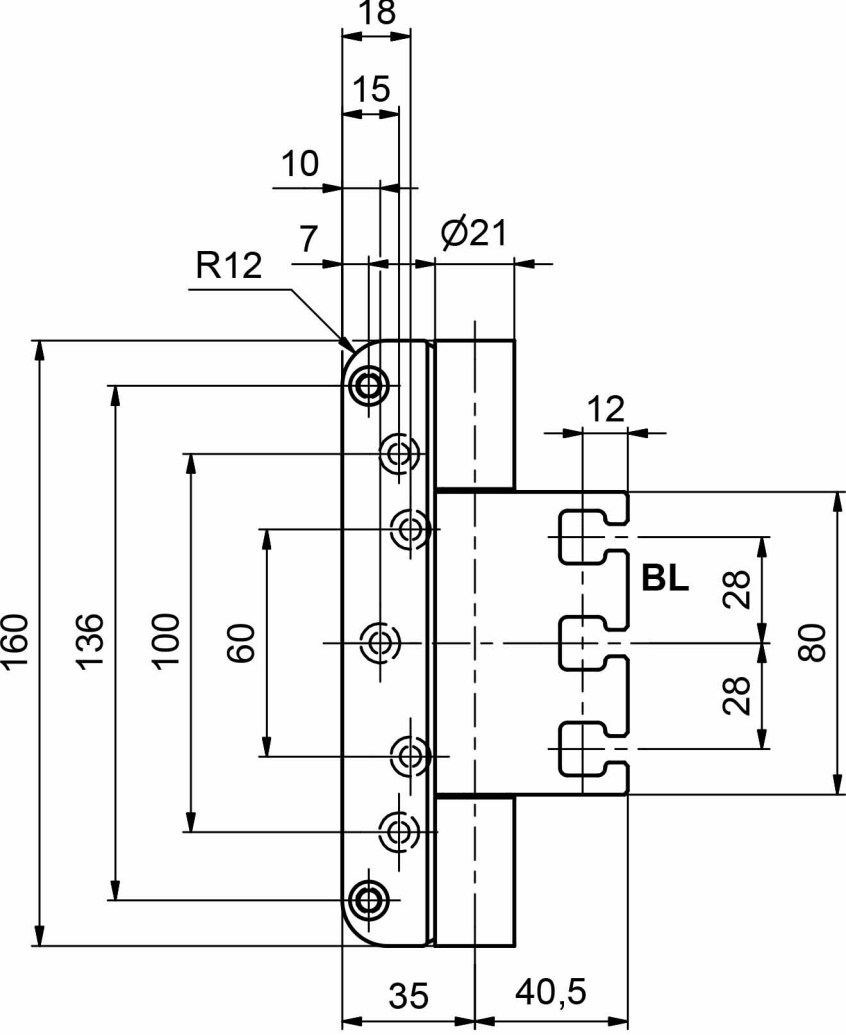
18
15
10
7
R12
Ø21
12
BL
28
28
80
160
136
100
60
35
40,5

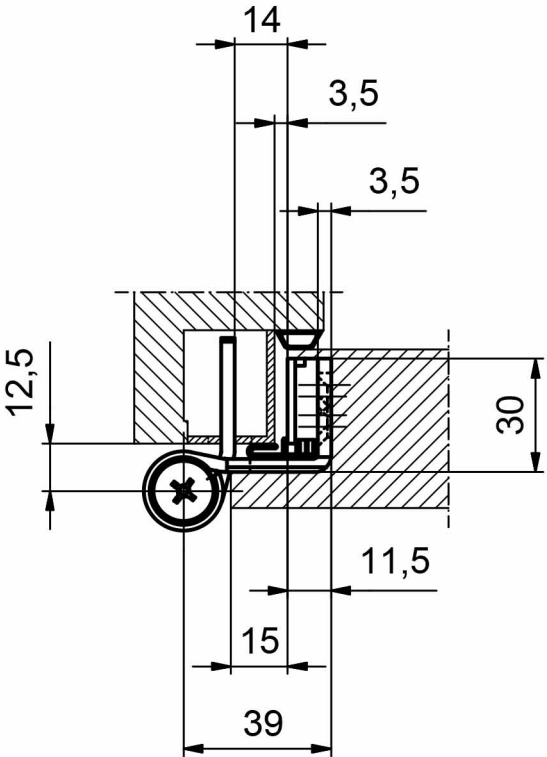
14
3,5
3,5
12,5
30
11,5
15
39