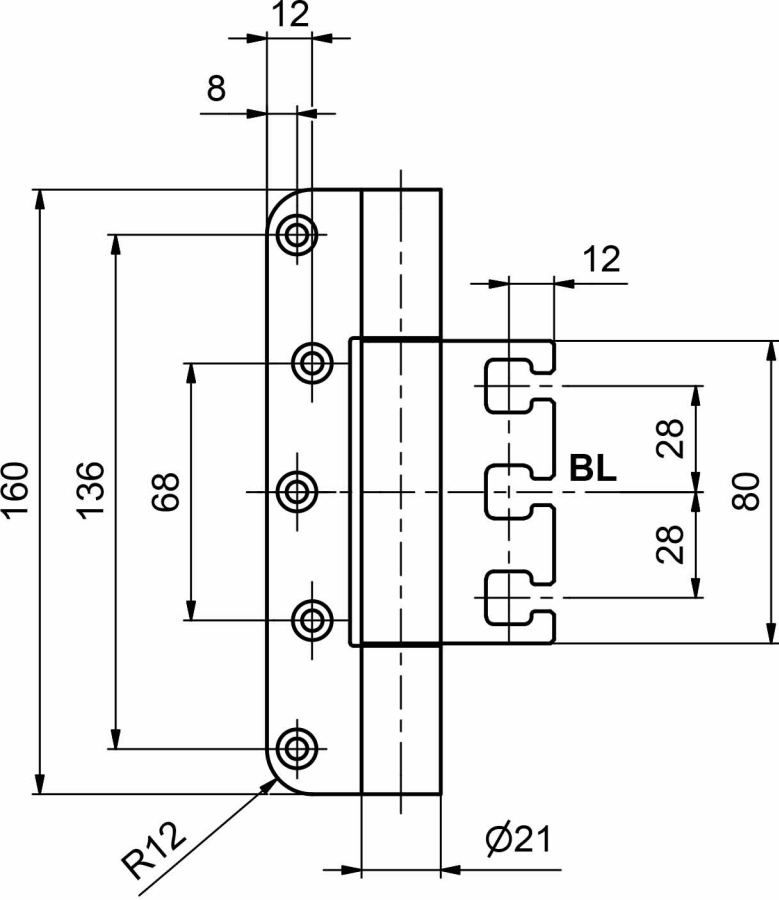
12
8
12
160
136
68
28
BL
28
80
R12
Ø21

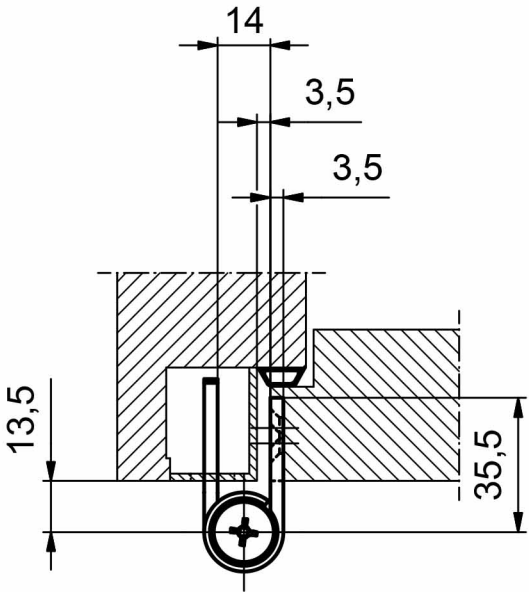
14
3,5
3,5
13,5
35,5