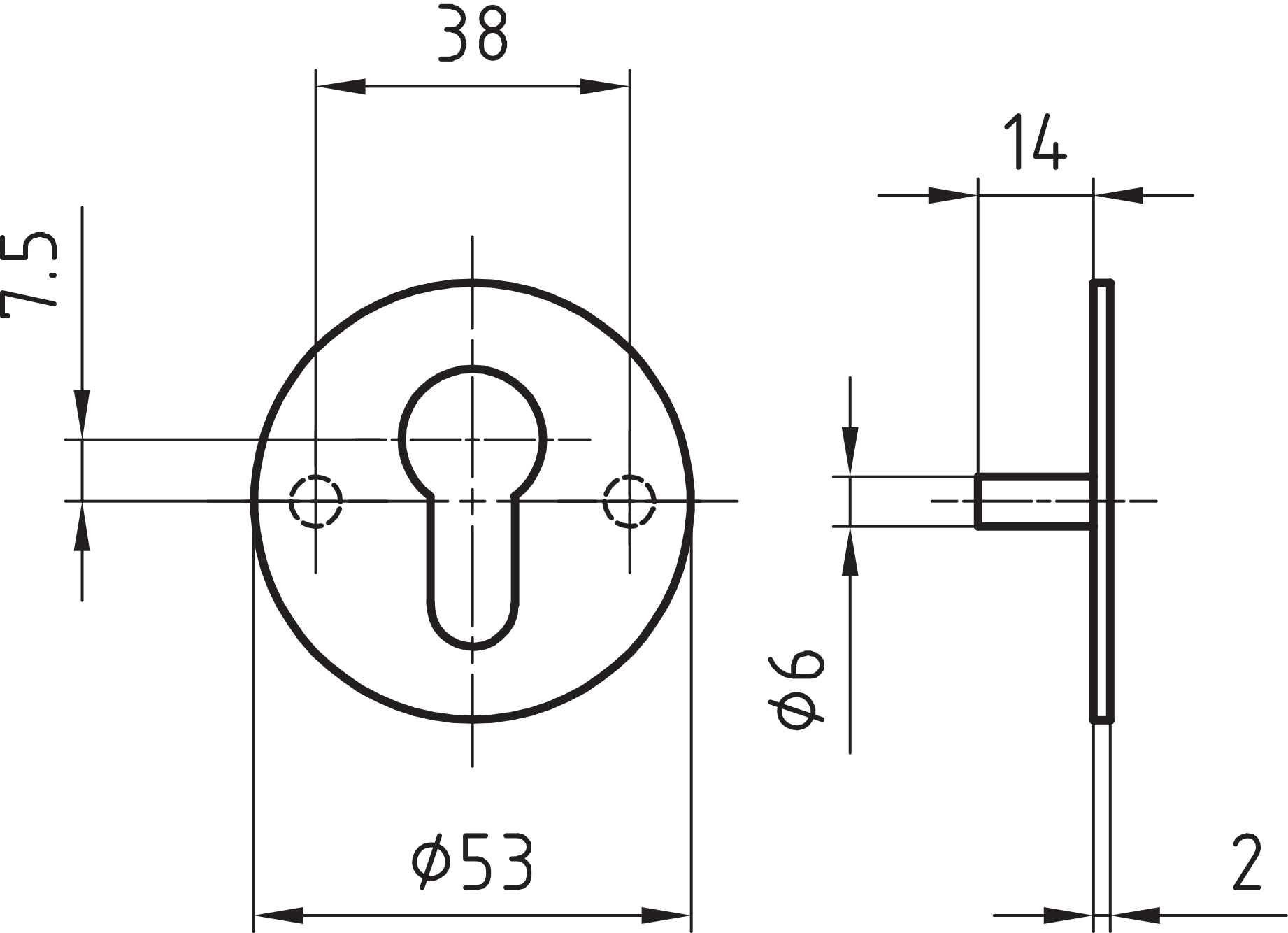
38
14
7.5
ϕ6
ϕ53
2