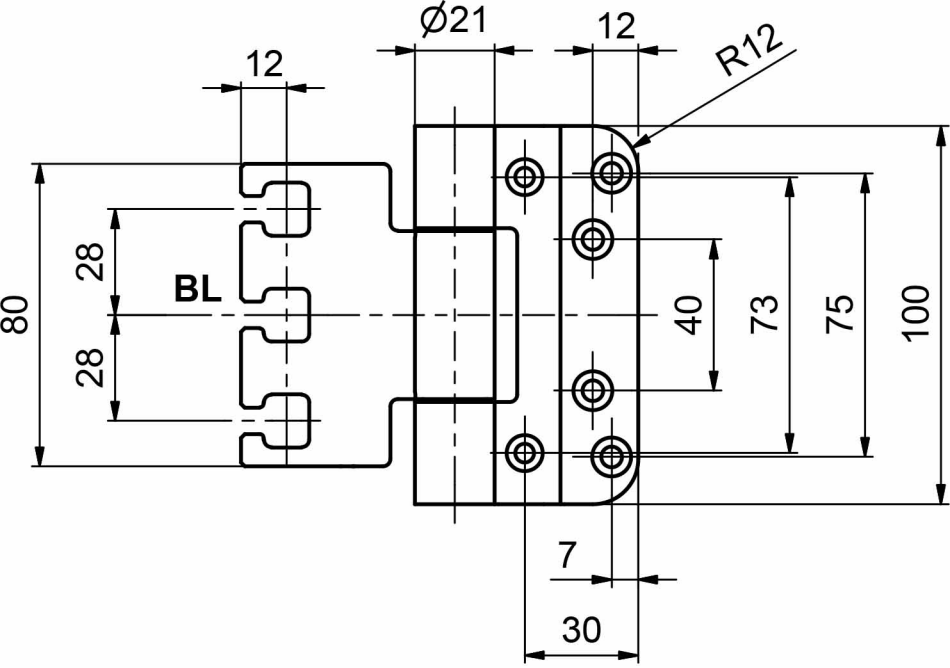
Ø21
12
12
R12
80
28
BL
28
40
73
75
100
7
30

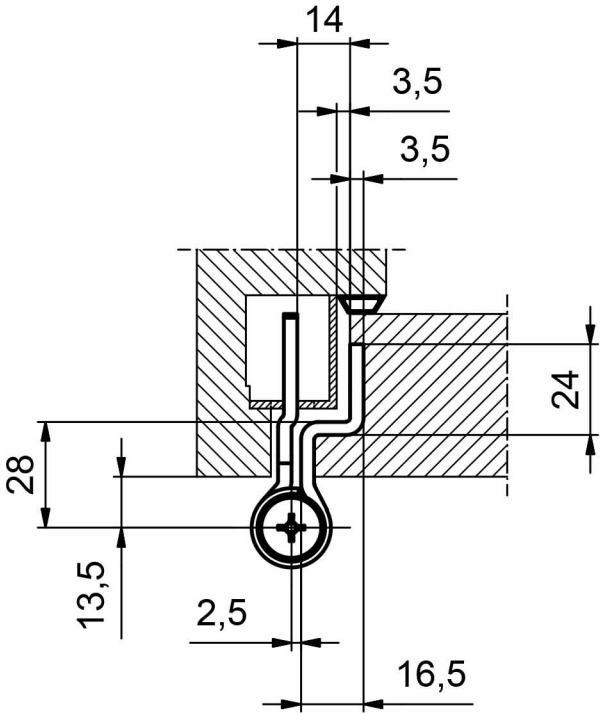
14
3,5
3,5
24
28
13,5
2,5
16,5