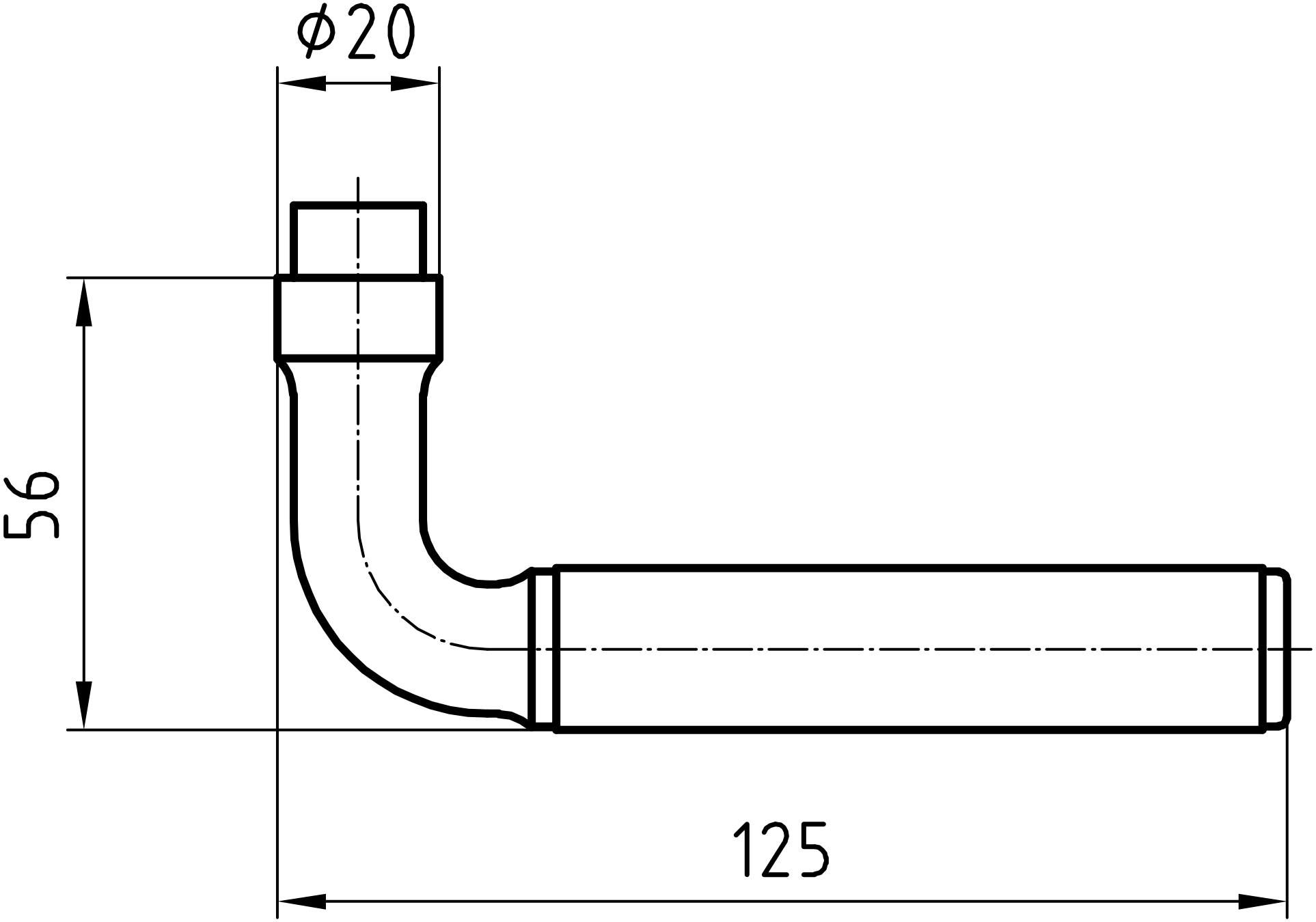
Ø20
56
125