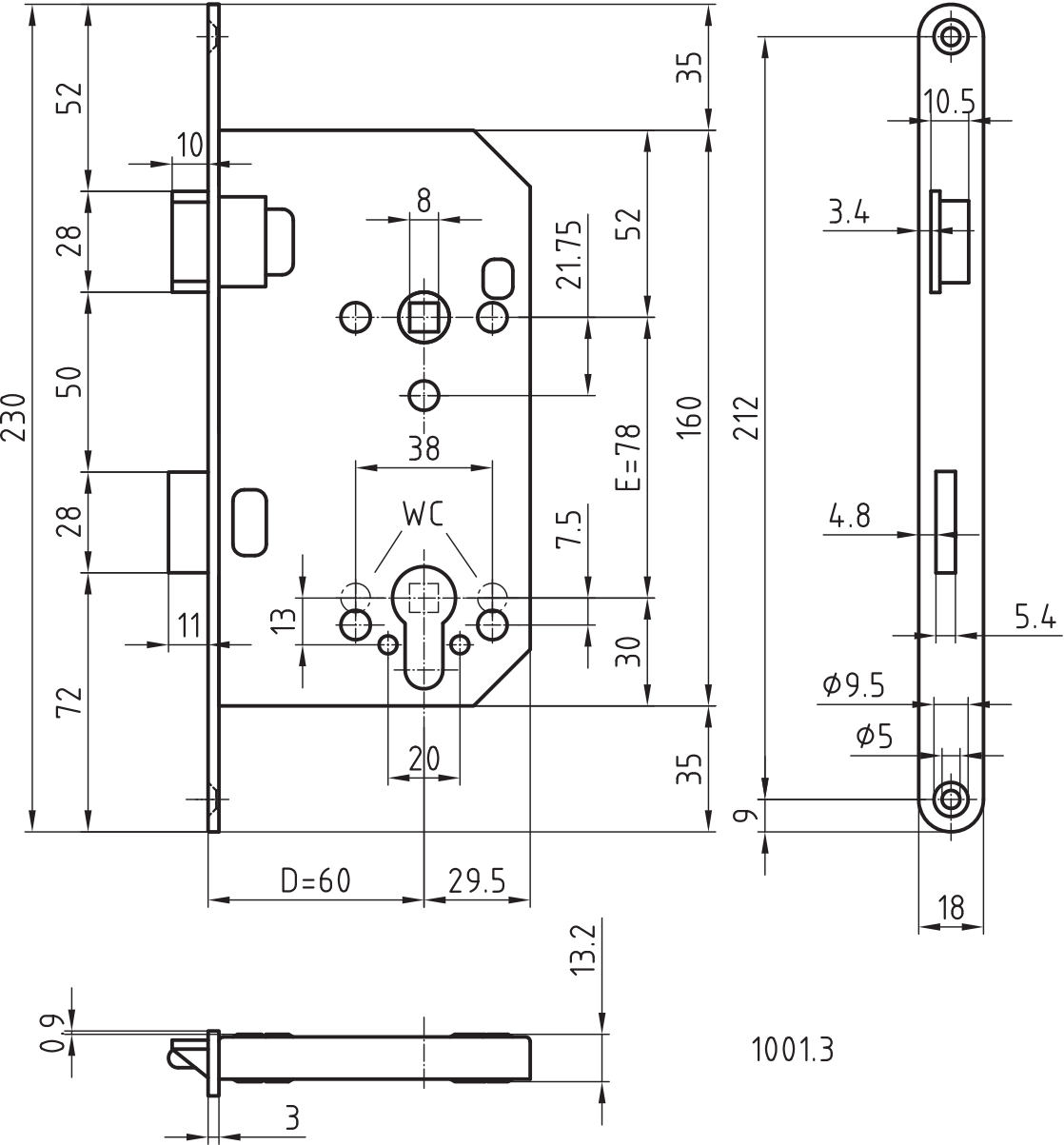
230
52
28
50
28
72
10
11
35
8
21.75
52
160
E=78
38
WC
7.5
13
30
20
35
D=60
29.5
212
10.5
3.4
4.8
5.4
Ø9.5
Ø5
9
18
13.2
0.9
3
1001.3