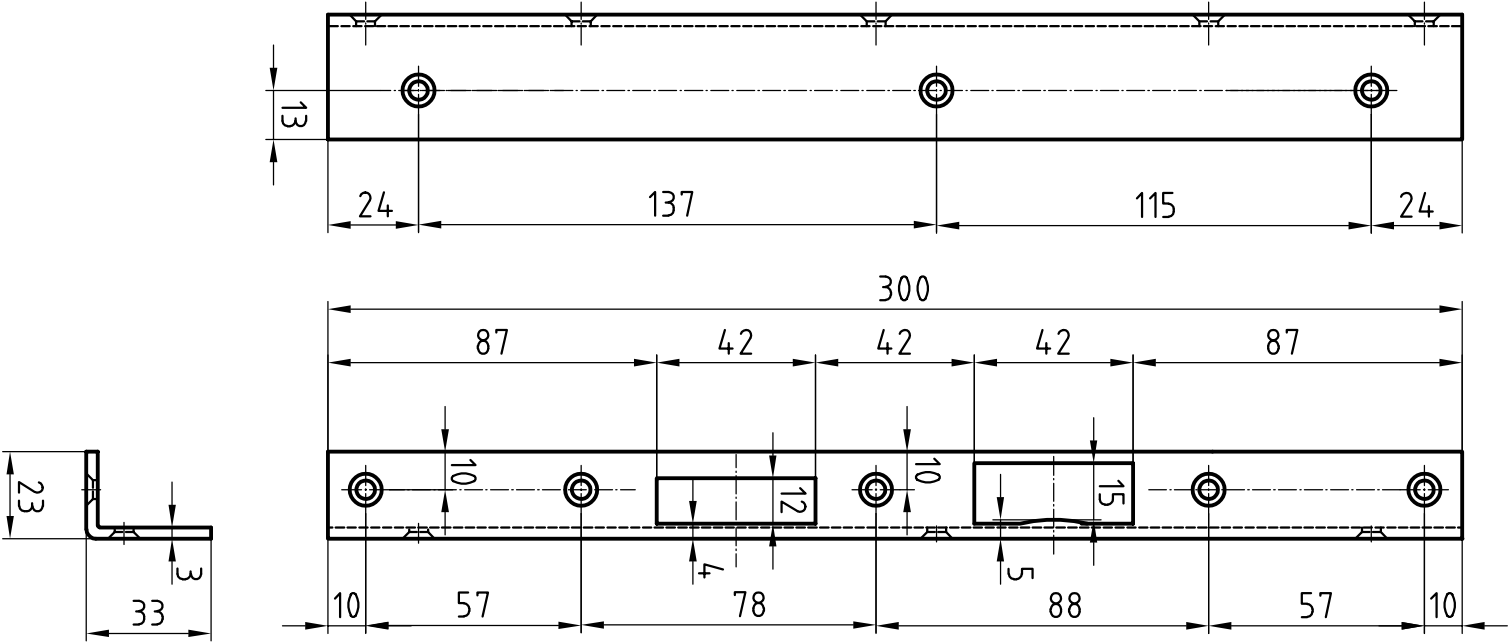
13
24
137
115
24
300
87
42
42
42
87
10
12
10
15
4
5
23
3
33
10
57
78
88
57
10