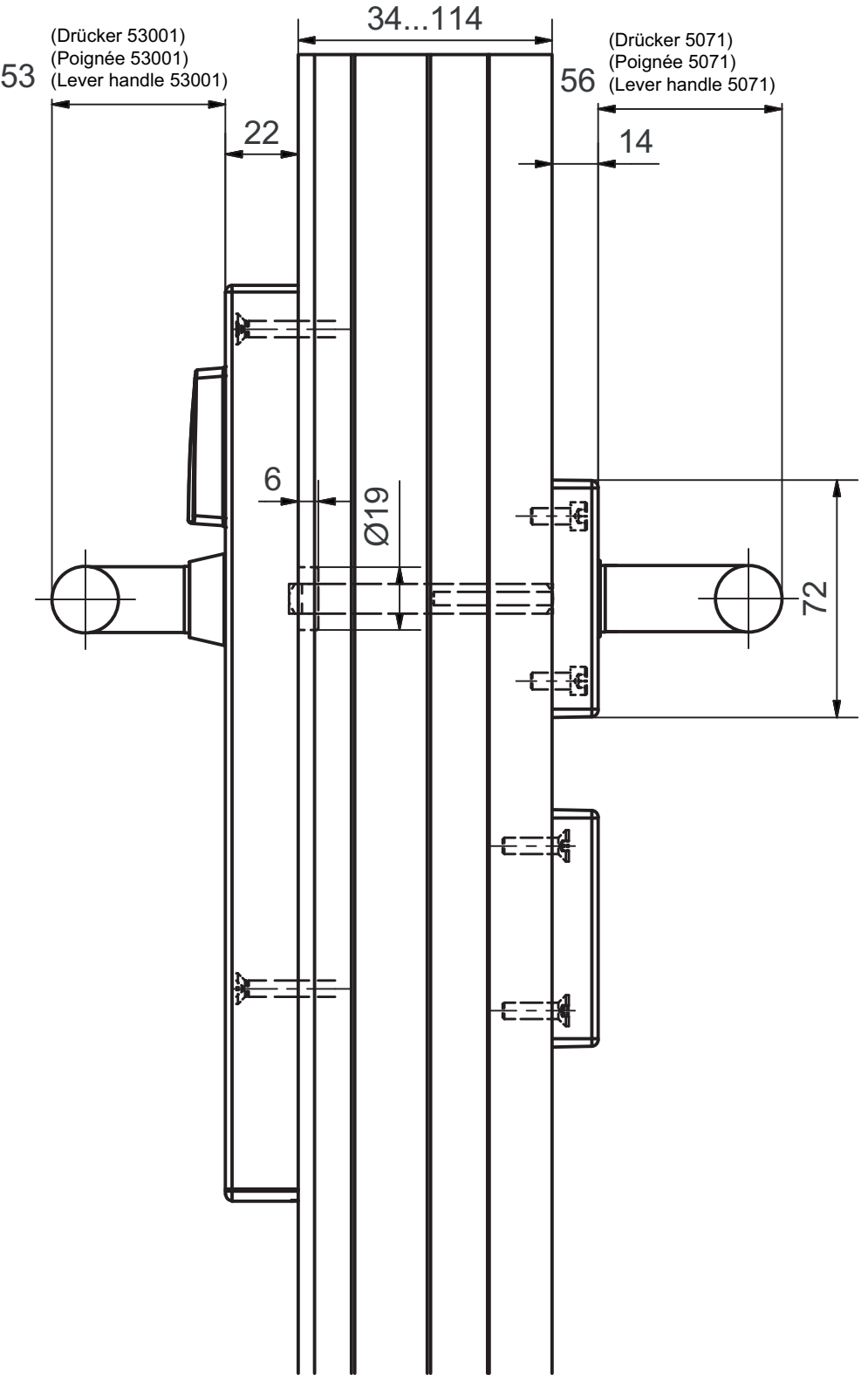
34...114
(Drücker 53001)
(Poignée 53001)
(Lever handle 53001)
53
22
(Drücker 5071)
(Poignée 5071)
(Lever handle 5071)
56
14
6
Ø19
72

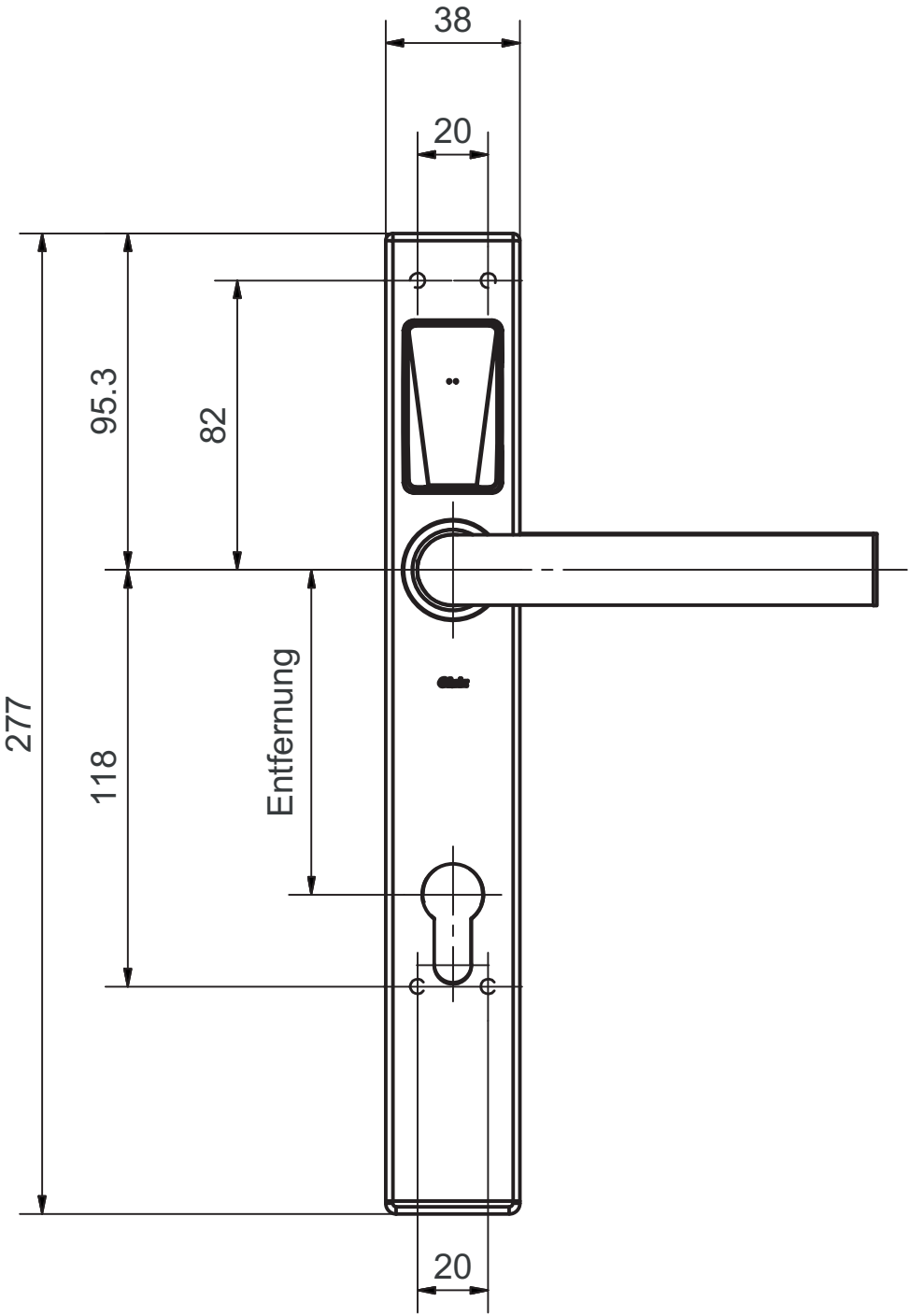
38
20
95.3
82
277
118
Entfernung
20