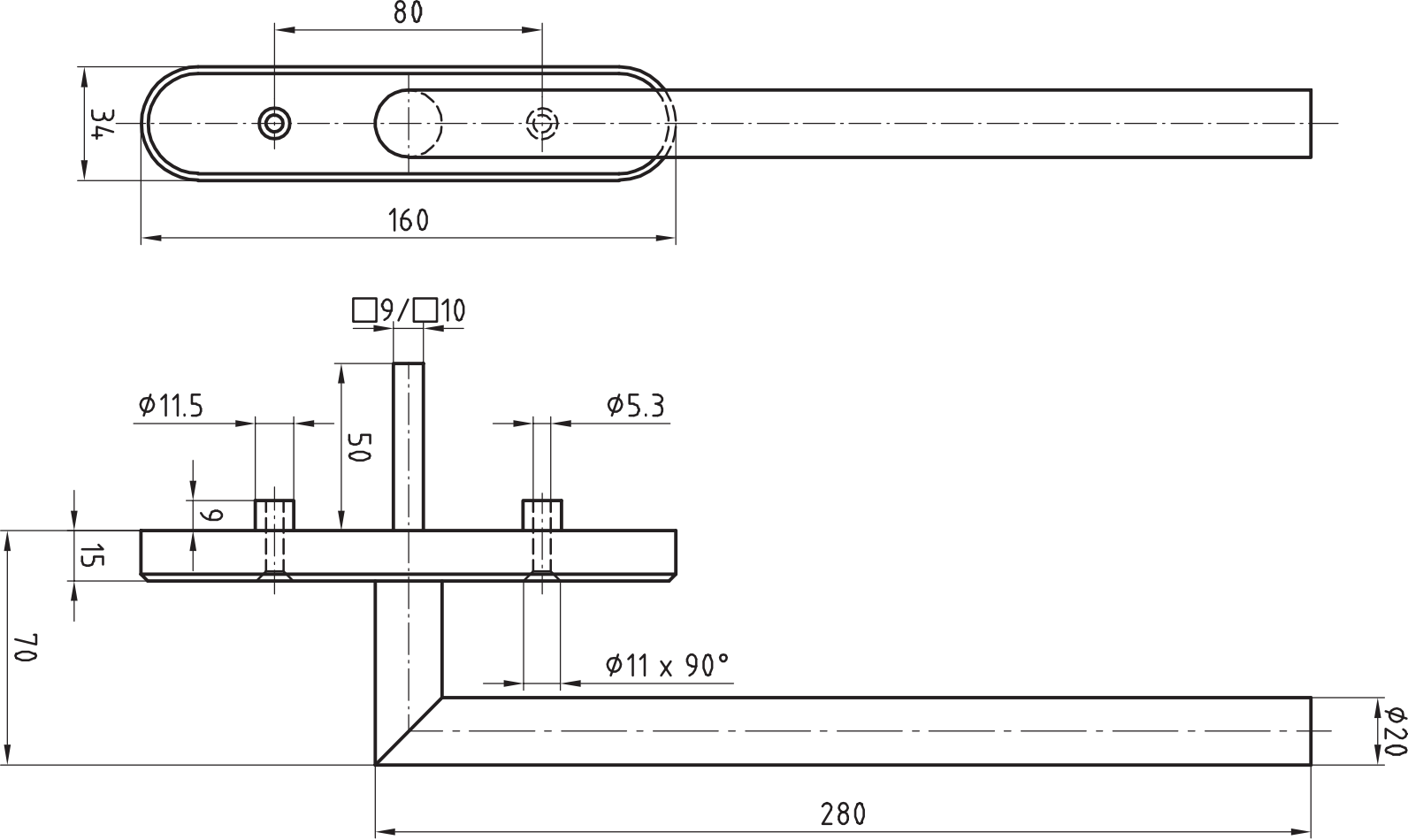
80
34
160
□9/□10
ϕ11.5
ϕ5.3
50
9
15
70
ϕ11 x 90°
ϕ20
280