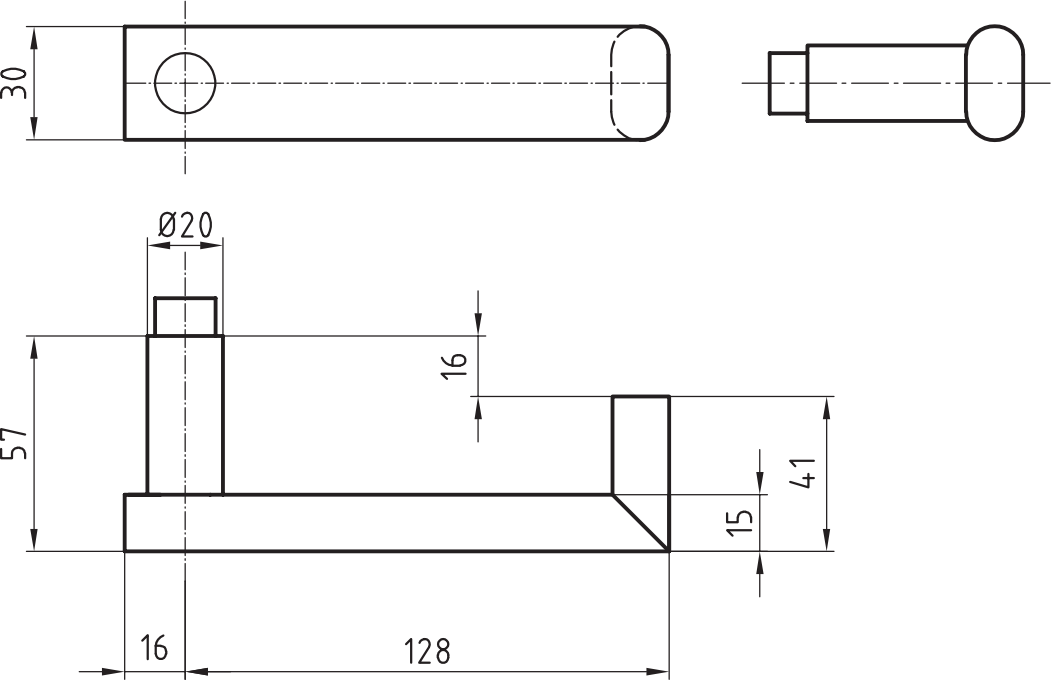
30
Ø20
16
57
41
15
16
128