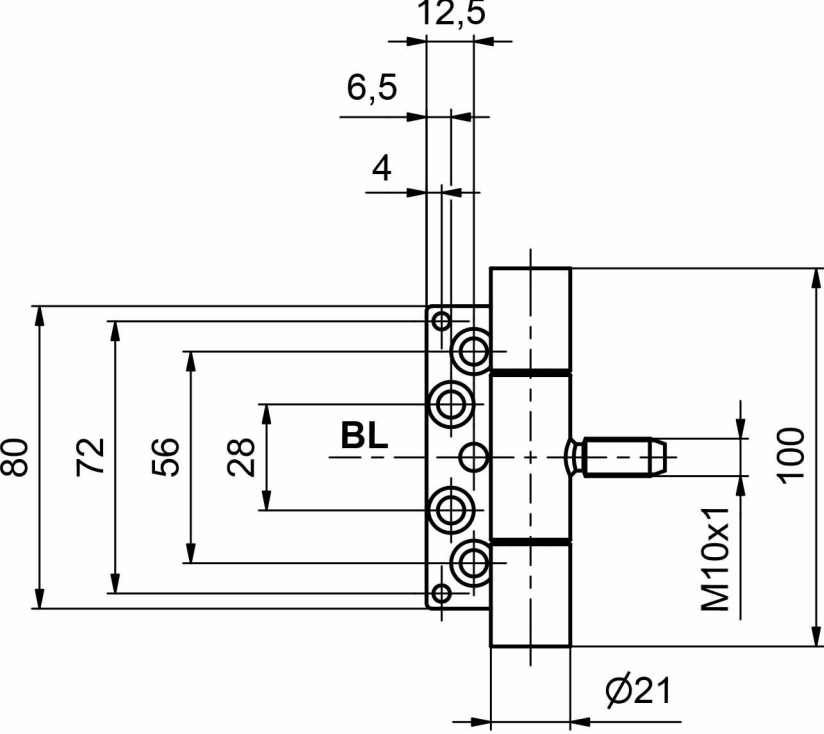
12,5
6,5
4
80
72
56
28
BL
100
M10x1
Ø21

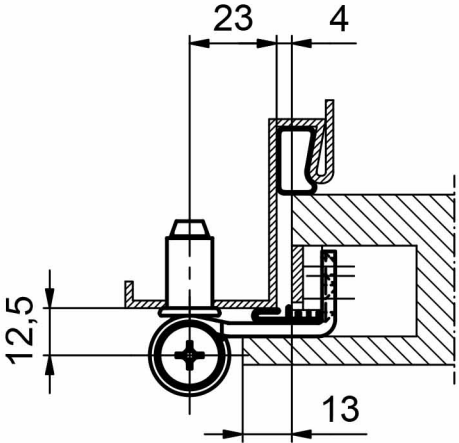
23
4
12,5
13