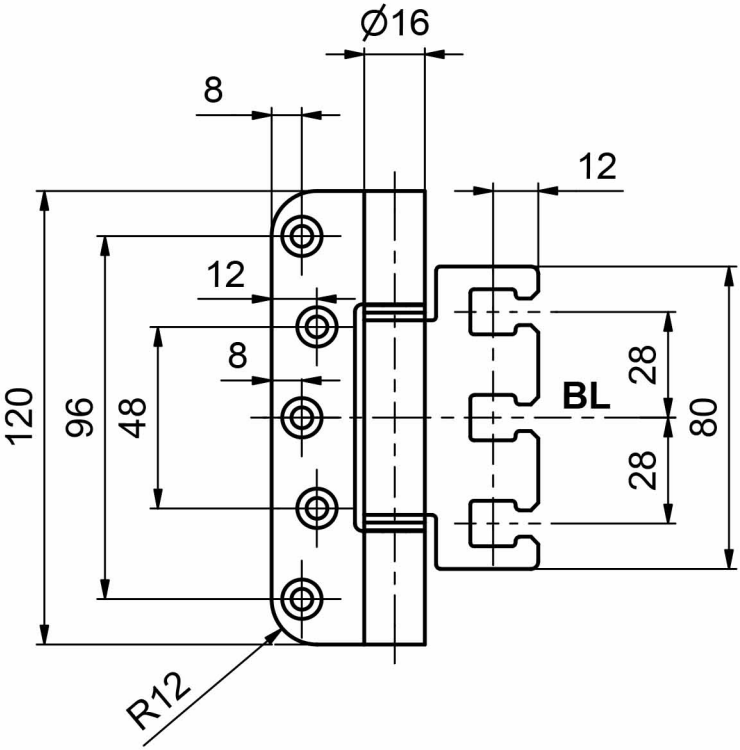
Ø16
8
12
12
8
120
96
48
28
BL
80
28
R12

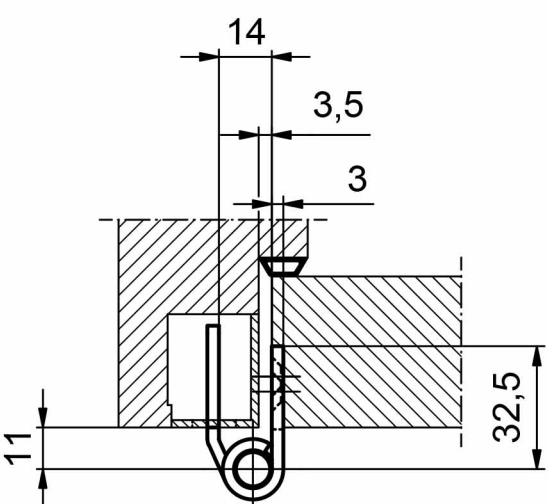
14
3,5
3
32,5
11