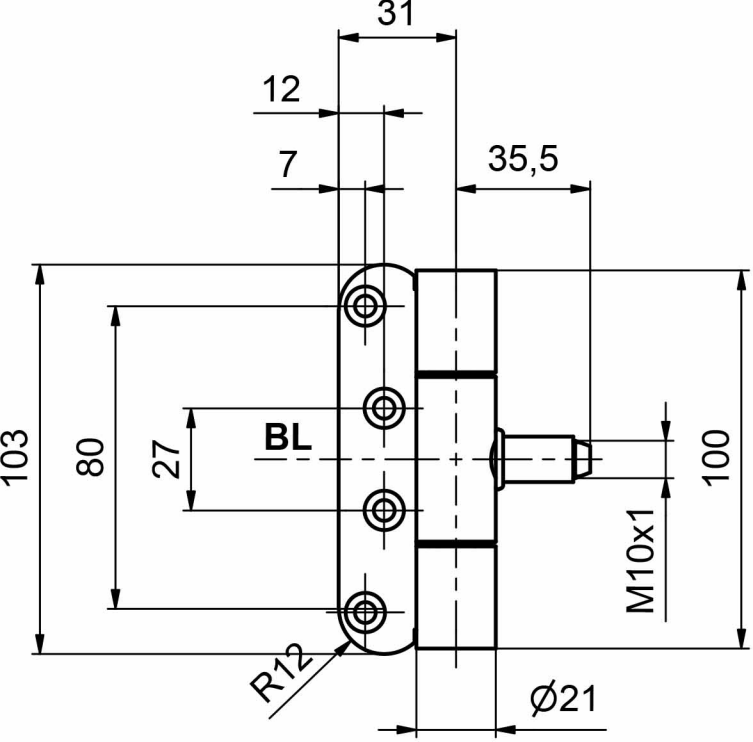
31
12
7
35,5
103
80
27
BL
100
M10x1
R12
Ø21

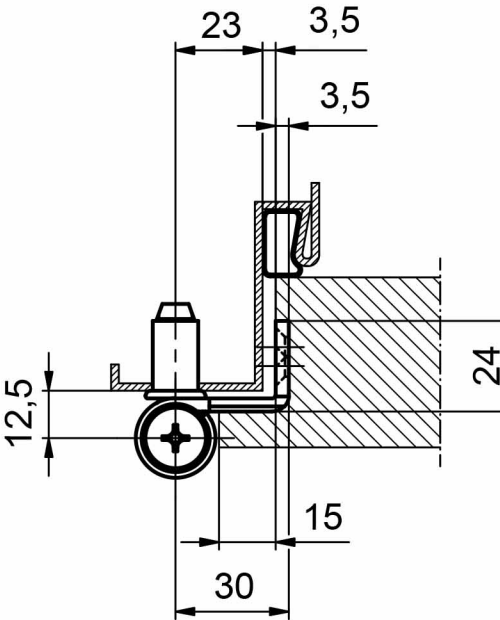
23
3,5
3,5
24
12,5
15
30