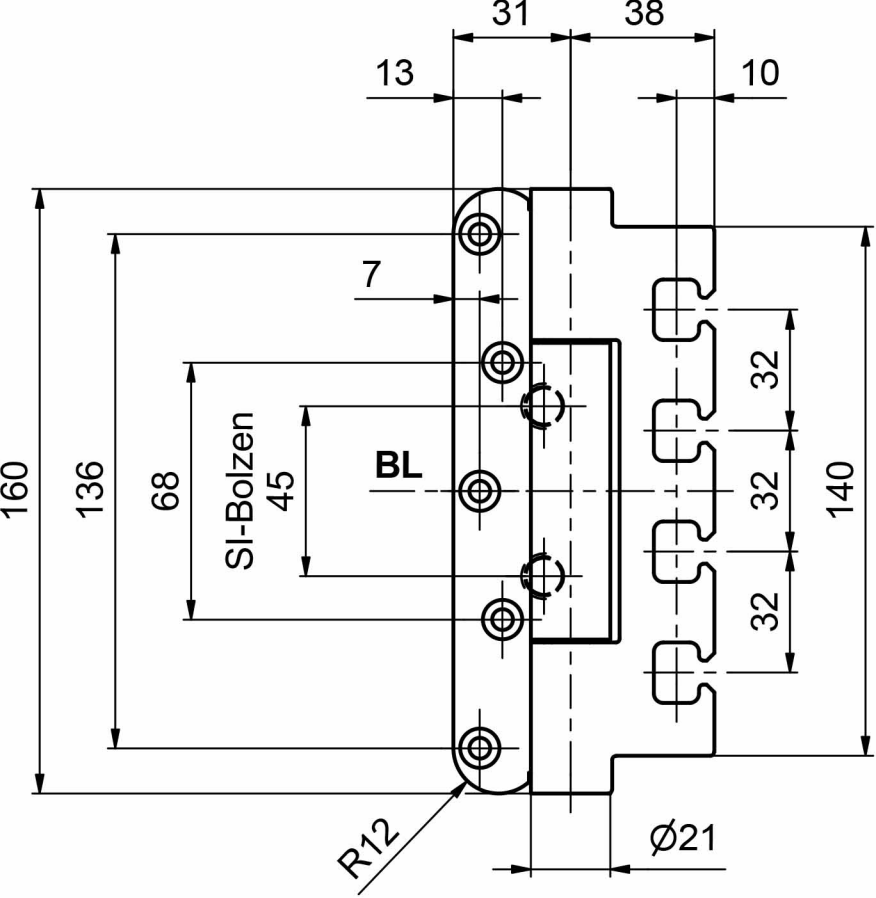
31
38
13
10
7
160
136
68
SI-Bolzen
45
BL
32
32
32
140
R12
Ø21

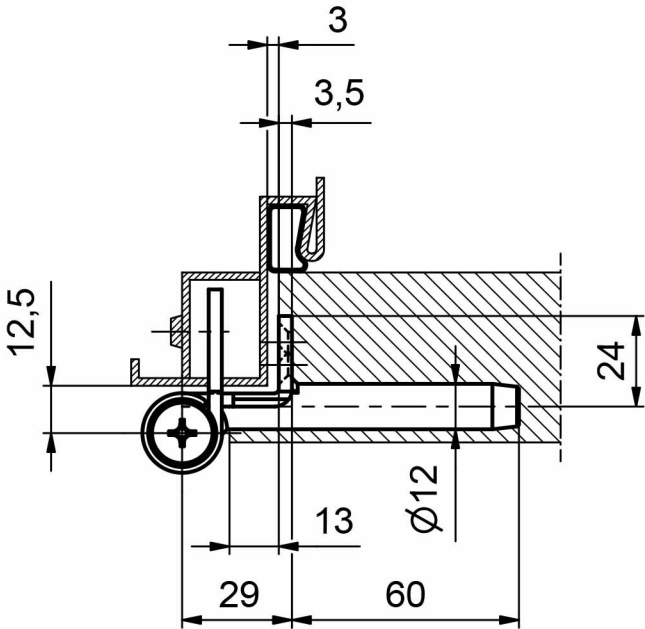
3
3,5
12,5
24
Ø12
13
29
60