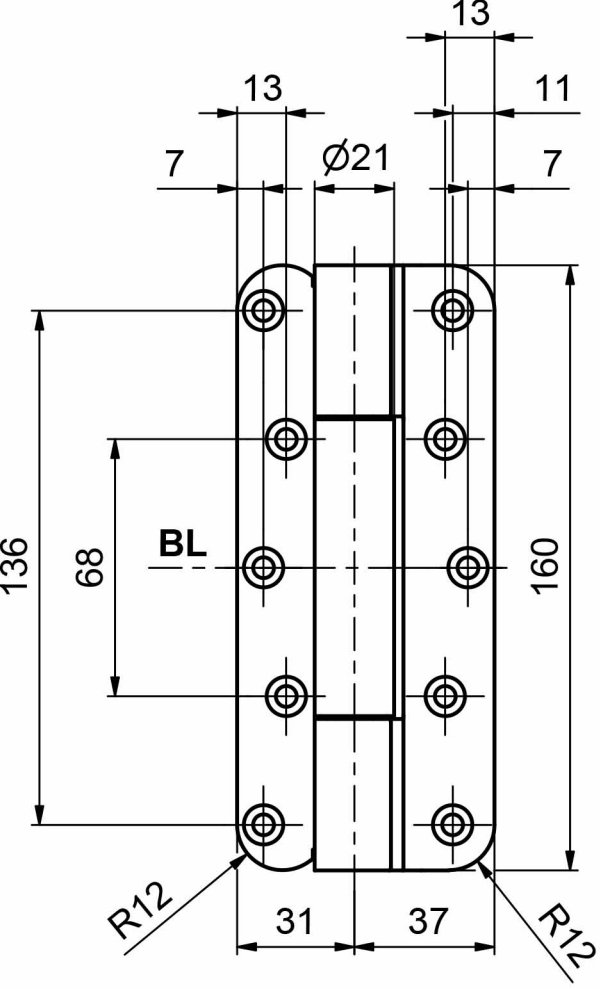
13
13
11
7
Ø21
7
136
68
BL
160
R12
31
37
R12

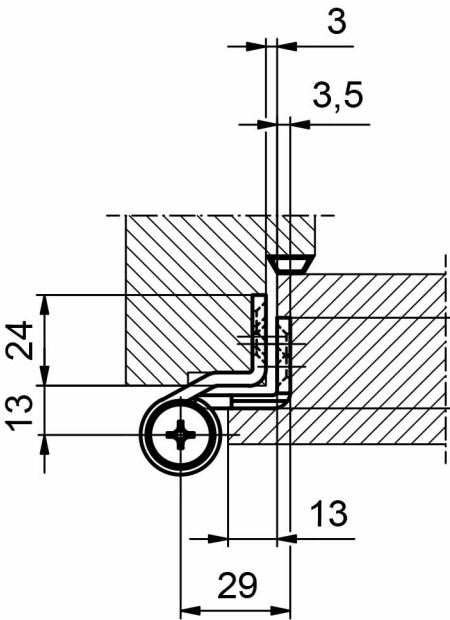
3
3,5
24
13
24
13
29