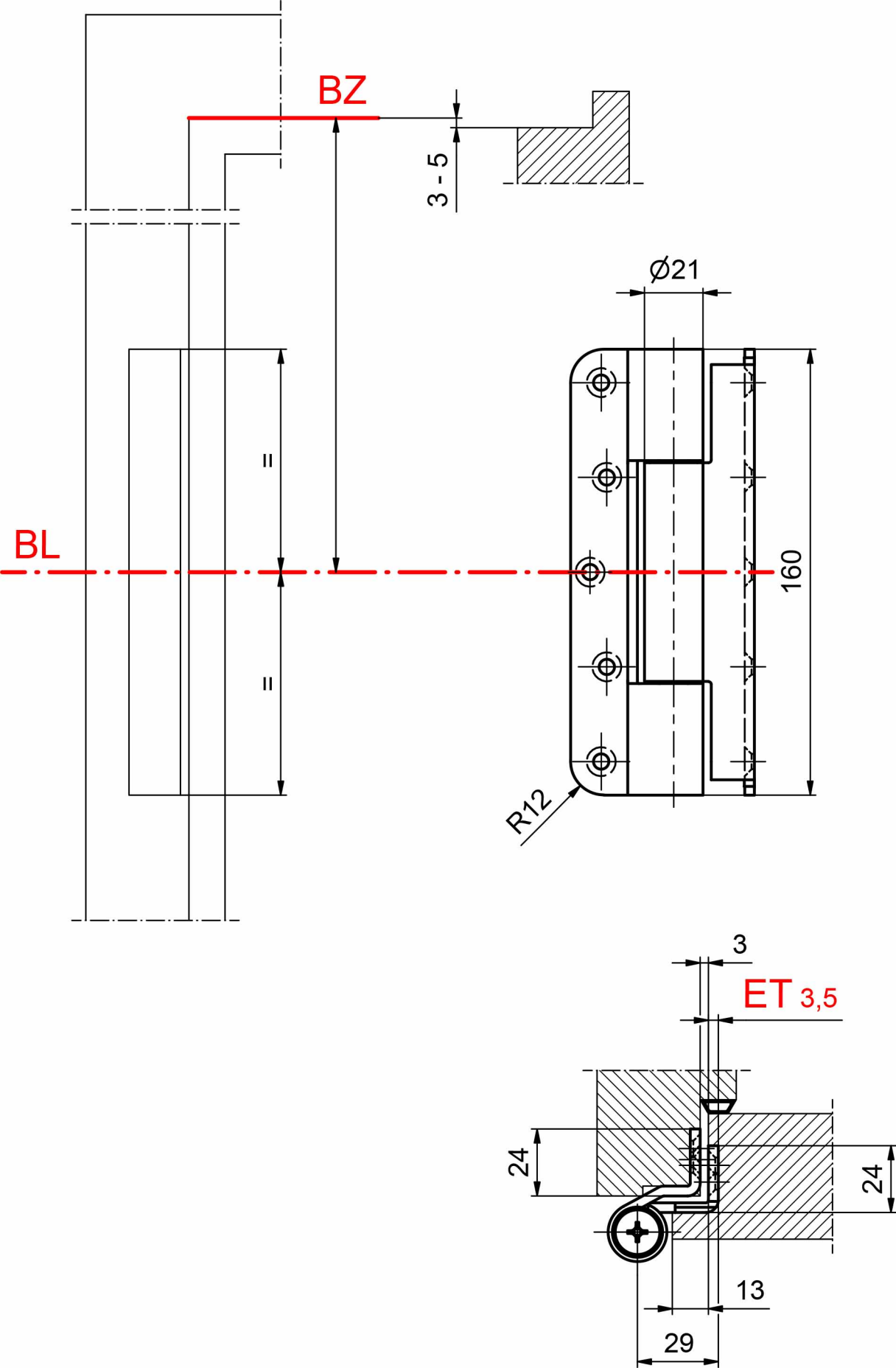
BZ
3 - 5
Ø21
=
=
BL
160
R12
3
ET 3,5
24
24
13
29