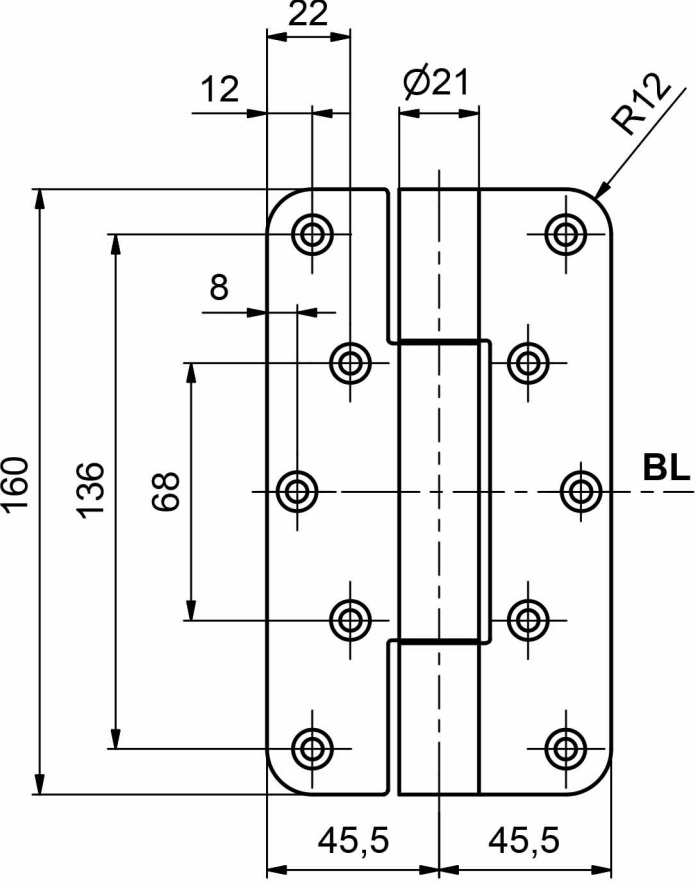
22
12
Ø21
R12
8
160
136
68
BL
45,5
45,5

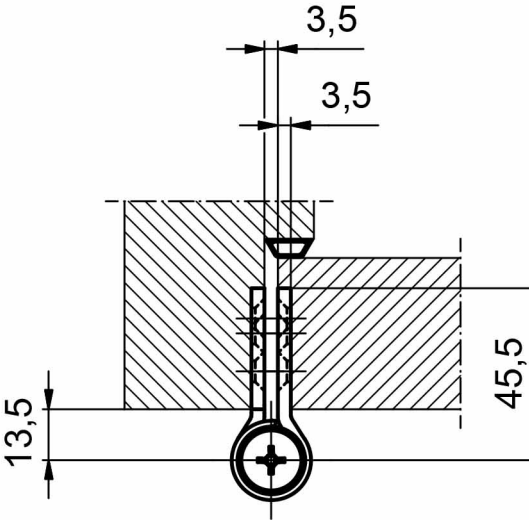
3,5
3,5
45,5
13,5