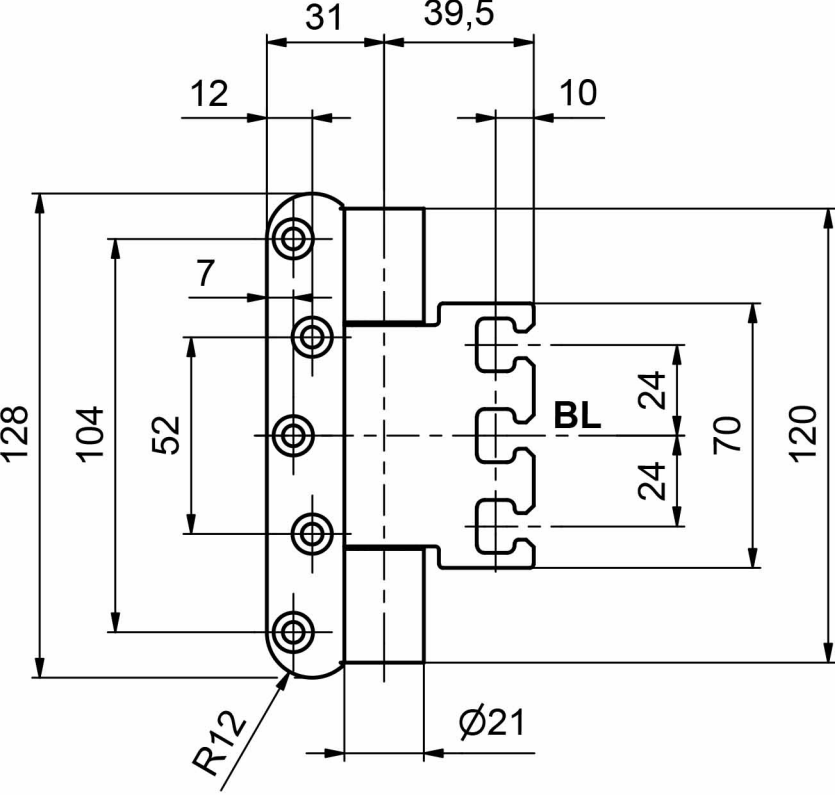
31
39,5
12
10
7
128
104
52
BL
24
24
70
120
R12
Ø21

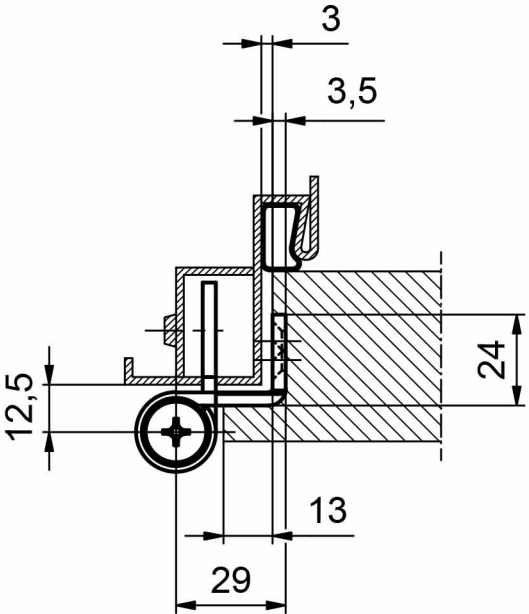
3
3,5
24
12,5
13
29