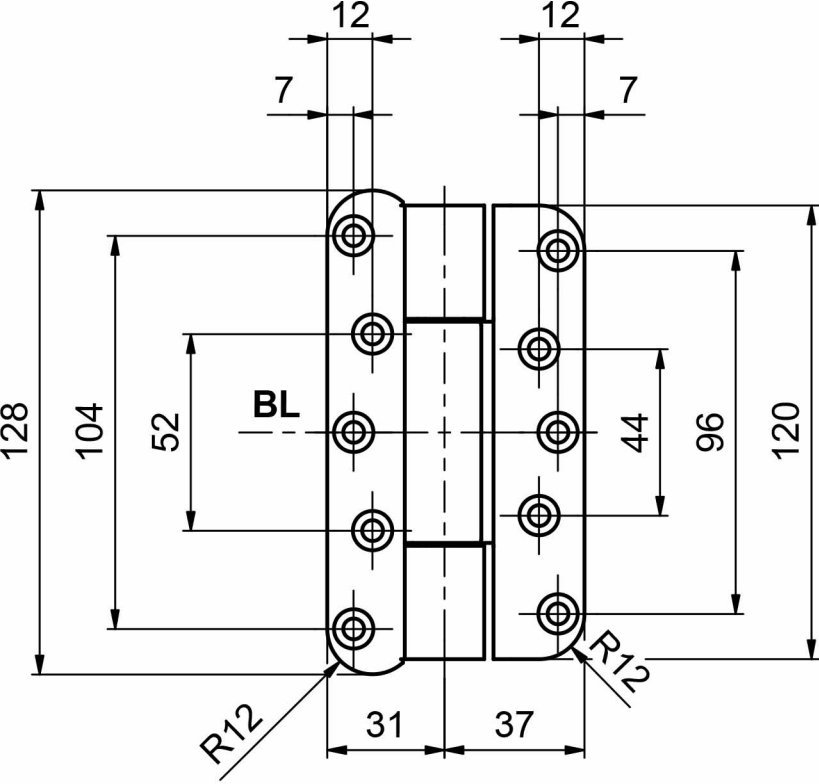
12
12
7
7
128
104
52
BL
44
96
120
R12
R12
31
37

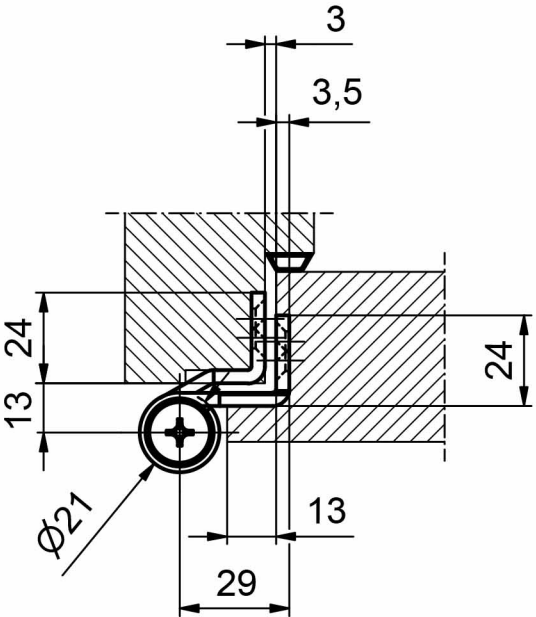
3
3,5
24
13
24
Ø21
13
29