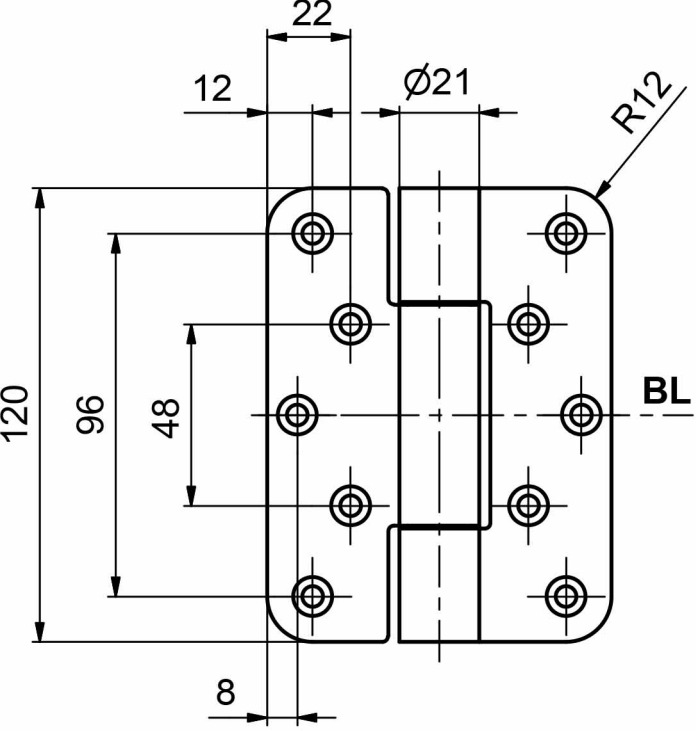
22
12
Ø21
R12
120
96
48
BL
8

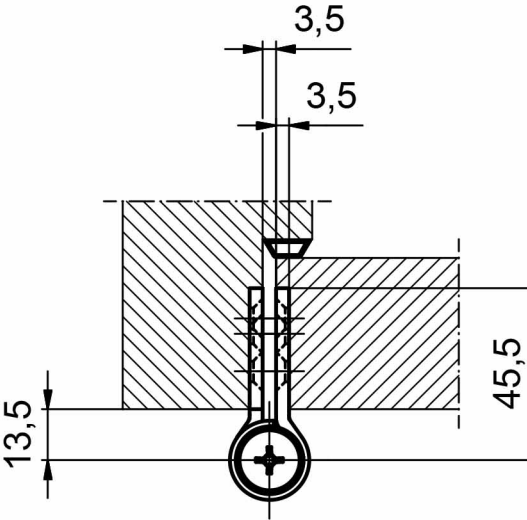
3,5
3,5
45,5
13,5