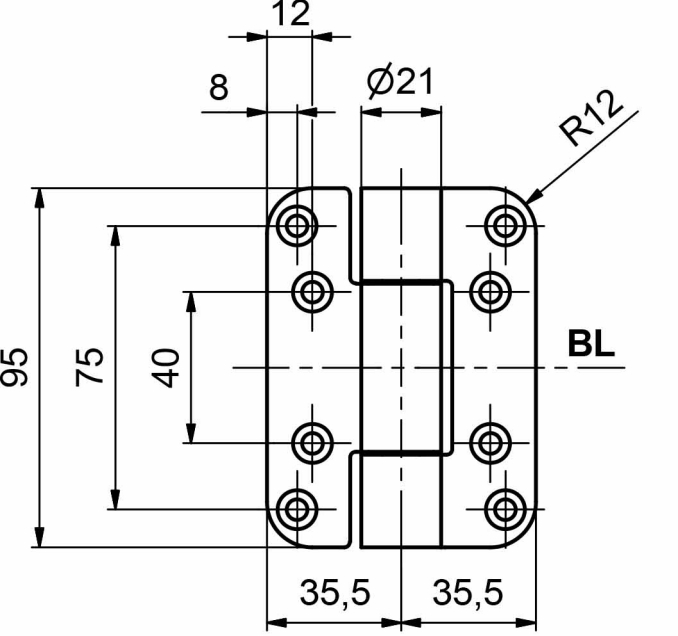
12
8
Ø21
R12
95
75
40
BL
35,5
35,5

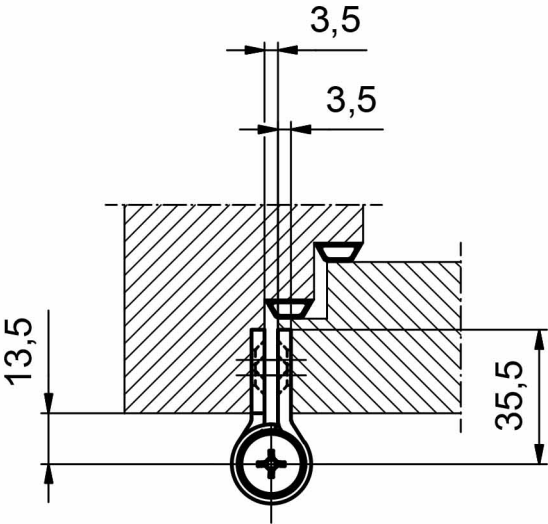
3,5
3,5
13,5
35,5