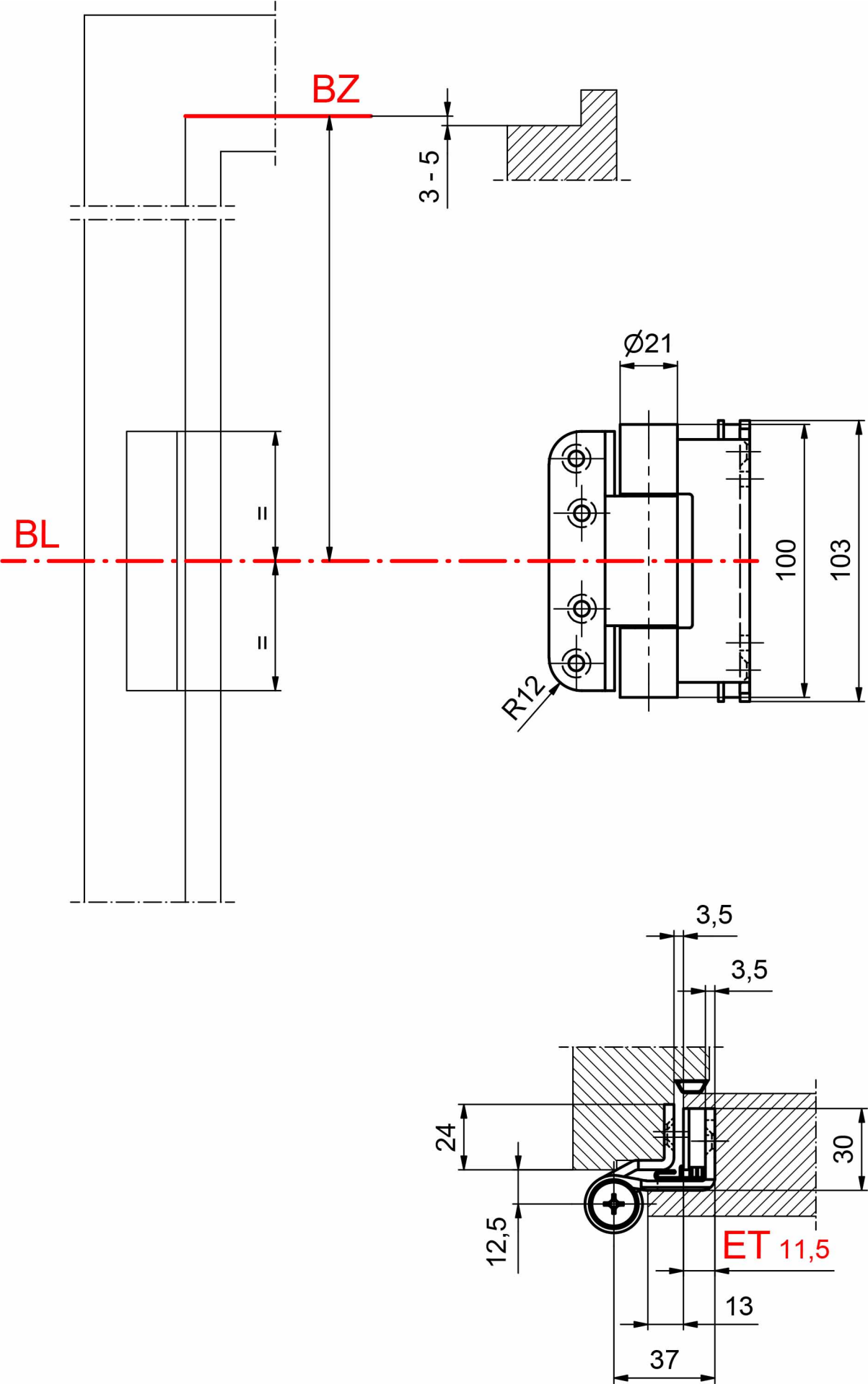
BZ
3 - 5
Ø21
BL
=
=
100
103
R12
3,5
3,5
24
30
12,5
ET 11,5
13
37