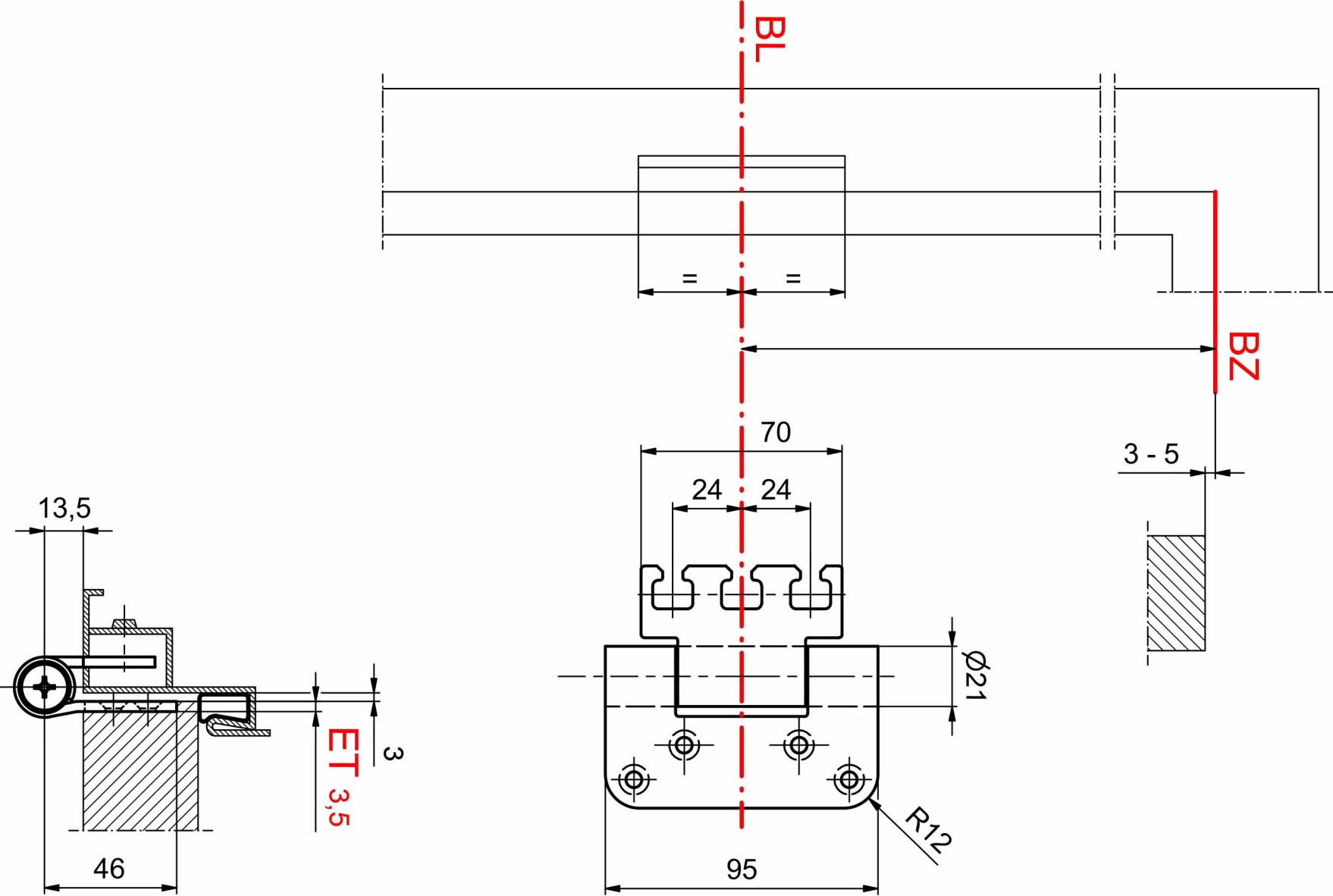
BL
=
=
BZ
70
24
24
3 - 5
13,5
Ø21
ET 3,5
3
R12
46
95