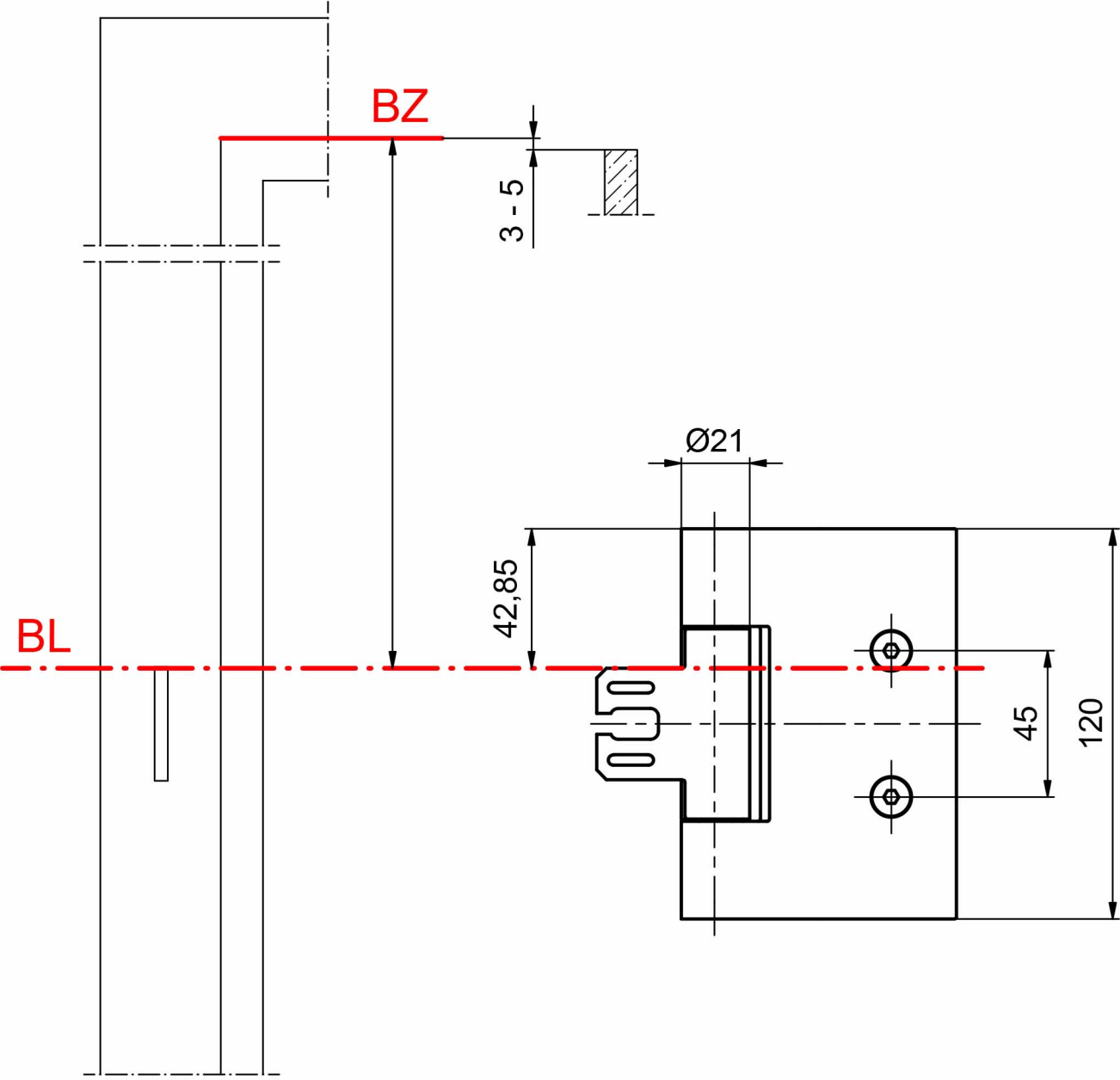
BZ
3 - 5
Ø21
42,85
BL
45
120

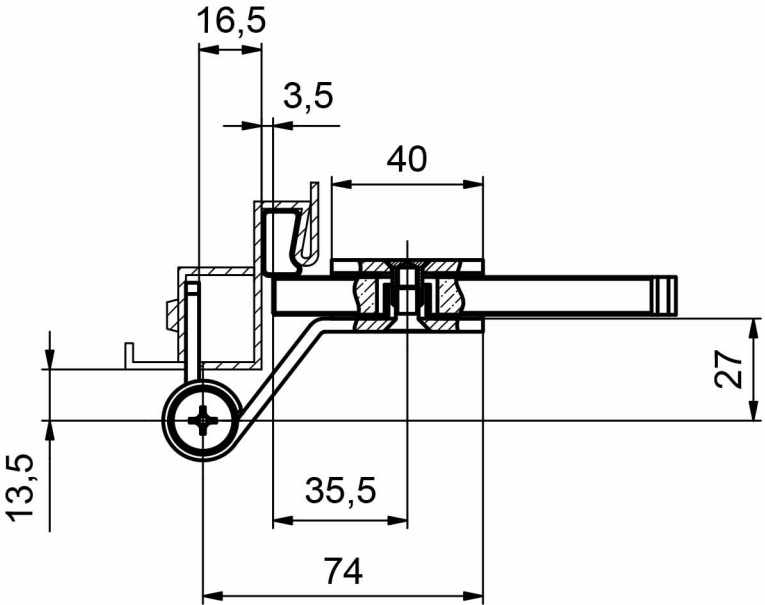
16,5
3,5
40
27
13,5
35,5
74