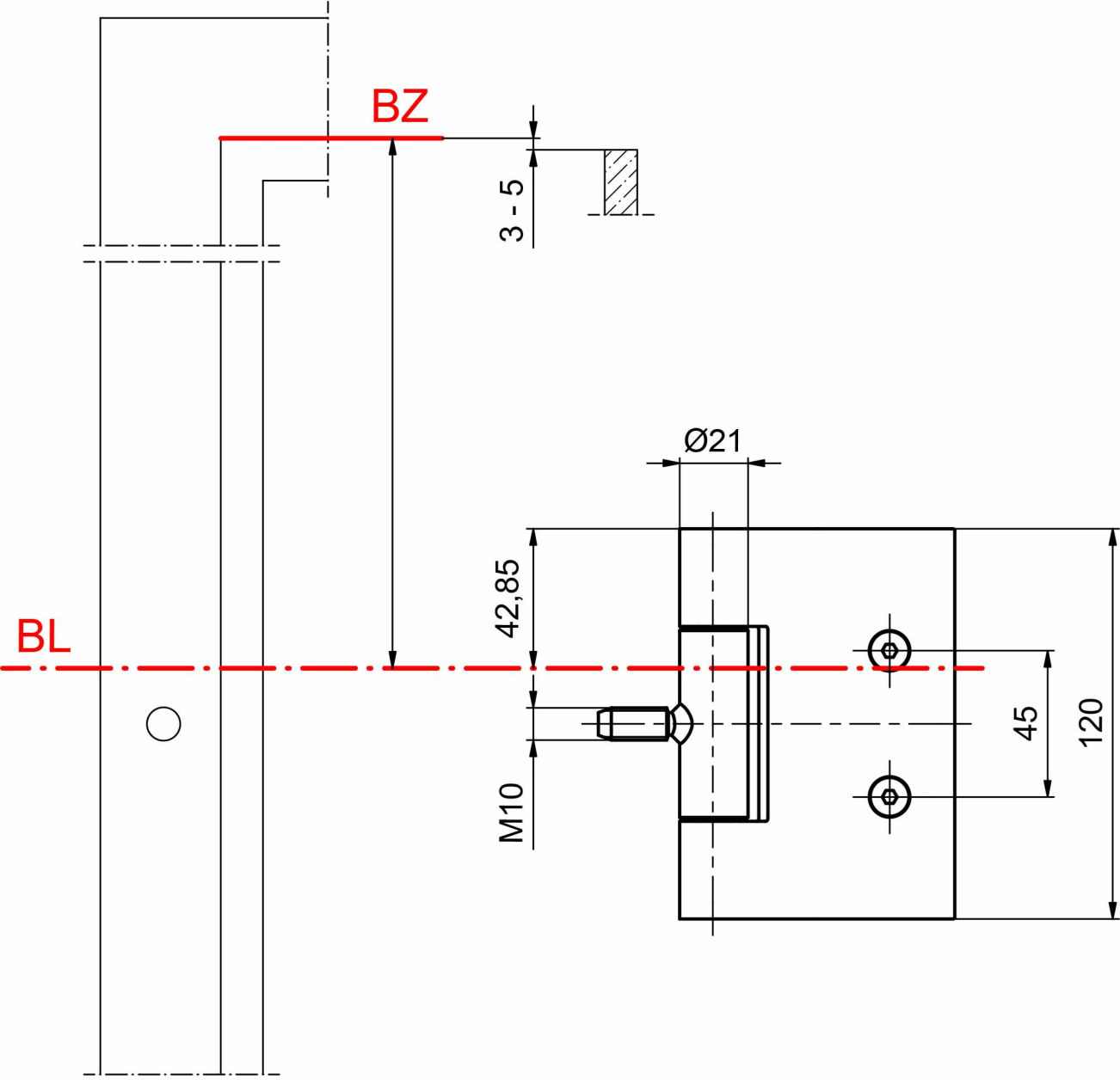
BZ
3 - 5
Ø21
42,85
BL
45
120
M10

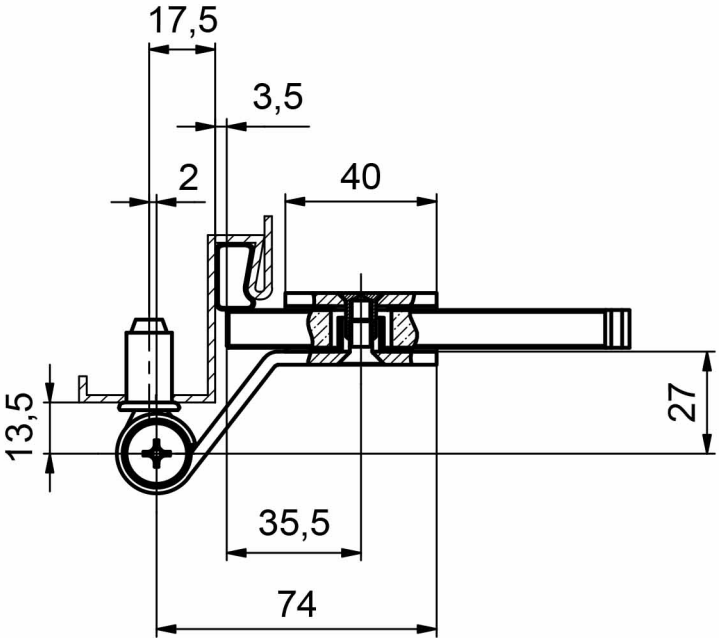
17,5
3,5
2
40
13,5
27
35,5
74