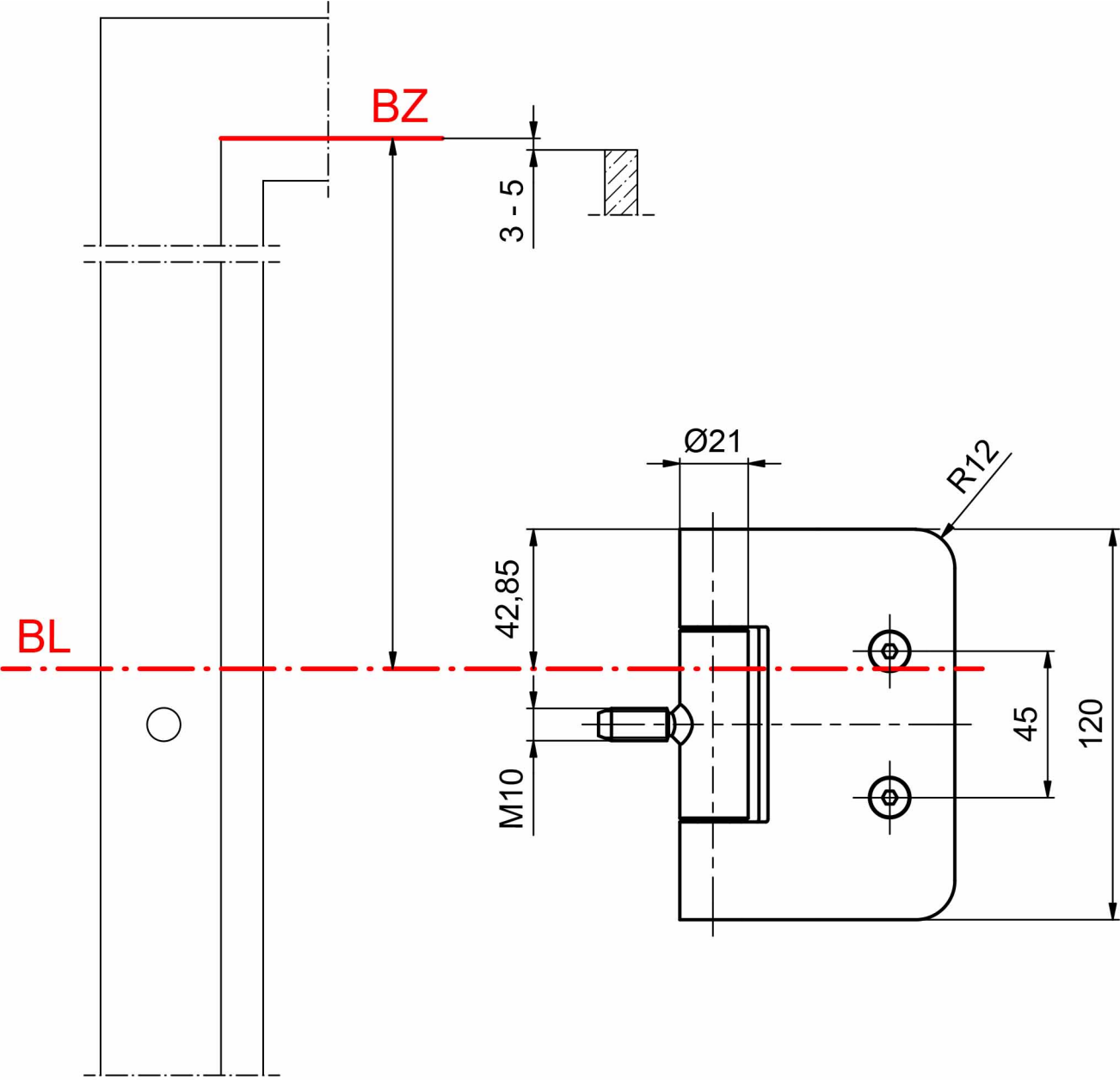
BZ
3 - 5
BL
Ø21
R12
42,85
M10
45
120

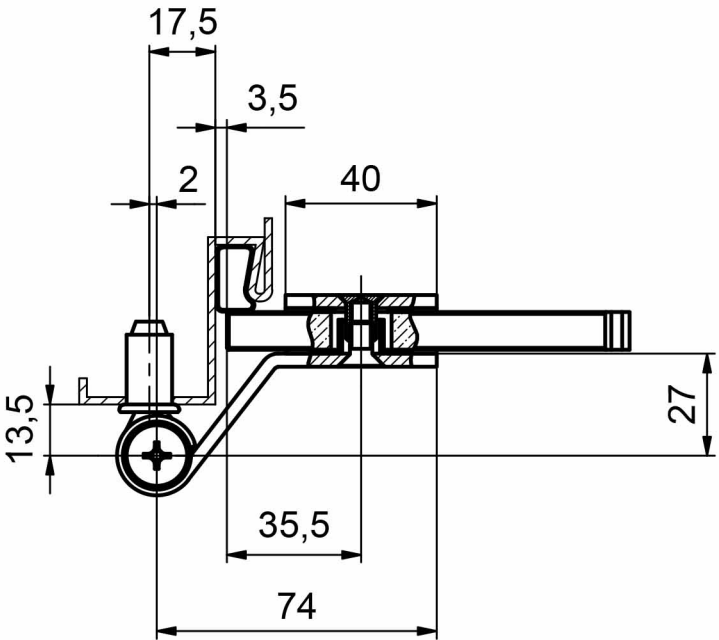
17,5
3,5
2
40
13,5
27
35,5
74