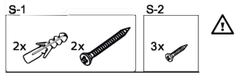

Glutz

MONTAGEANLEITUNG
MOUNTING INSTRUCTIONS
NOTICE DE MONTAGE
INSTRUZIONI DI MONTAGGIO

MA-10120

82710

VERSION: 27.06.2017

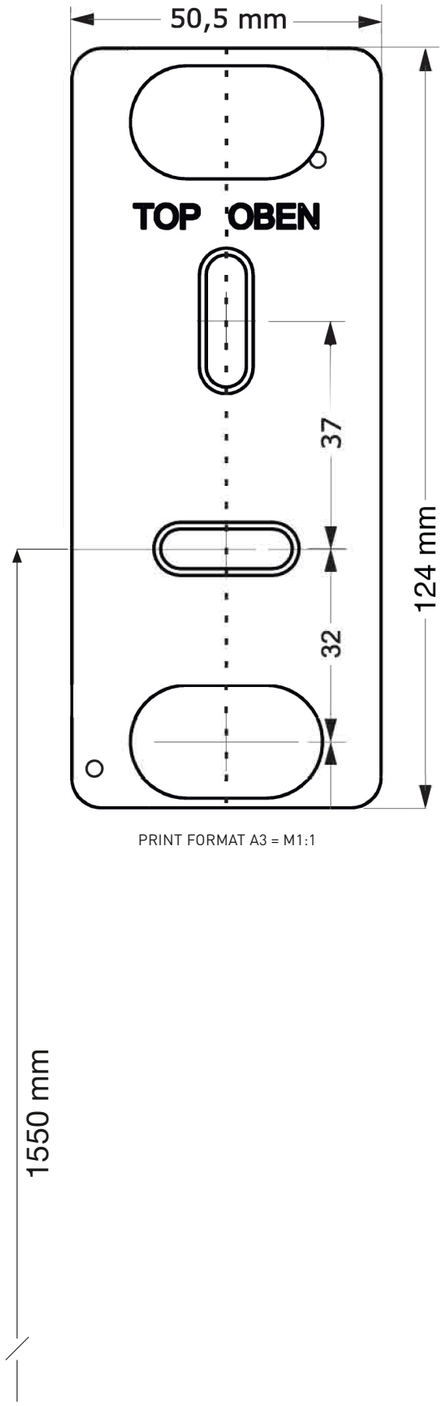
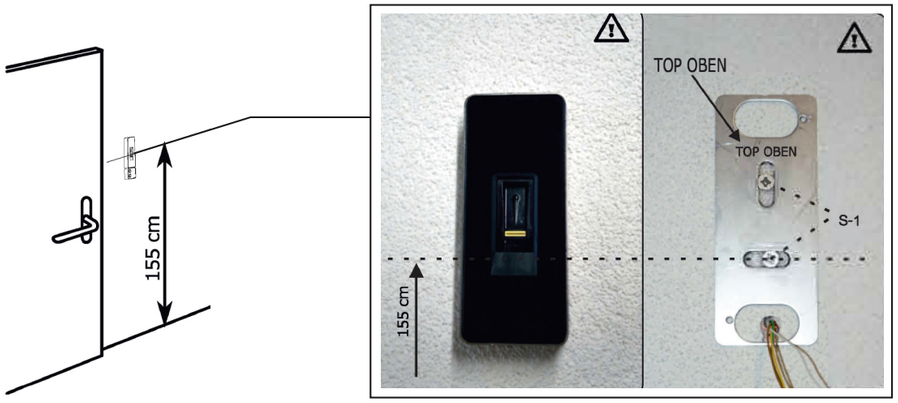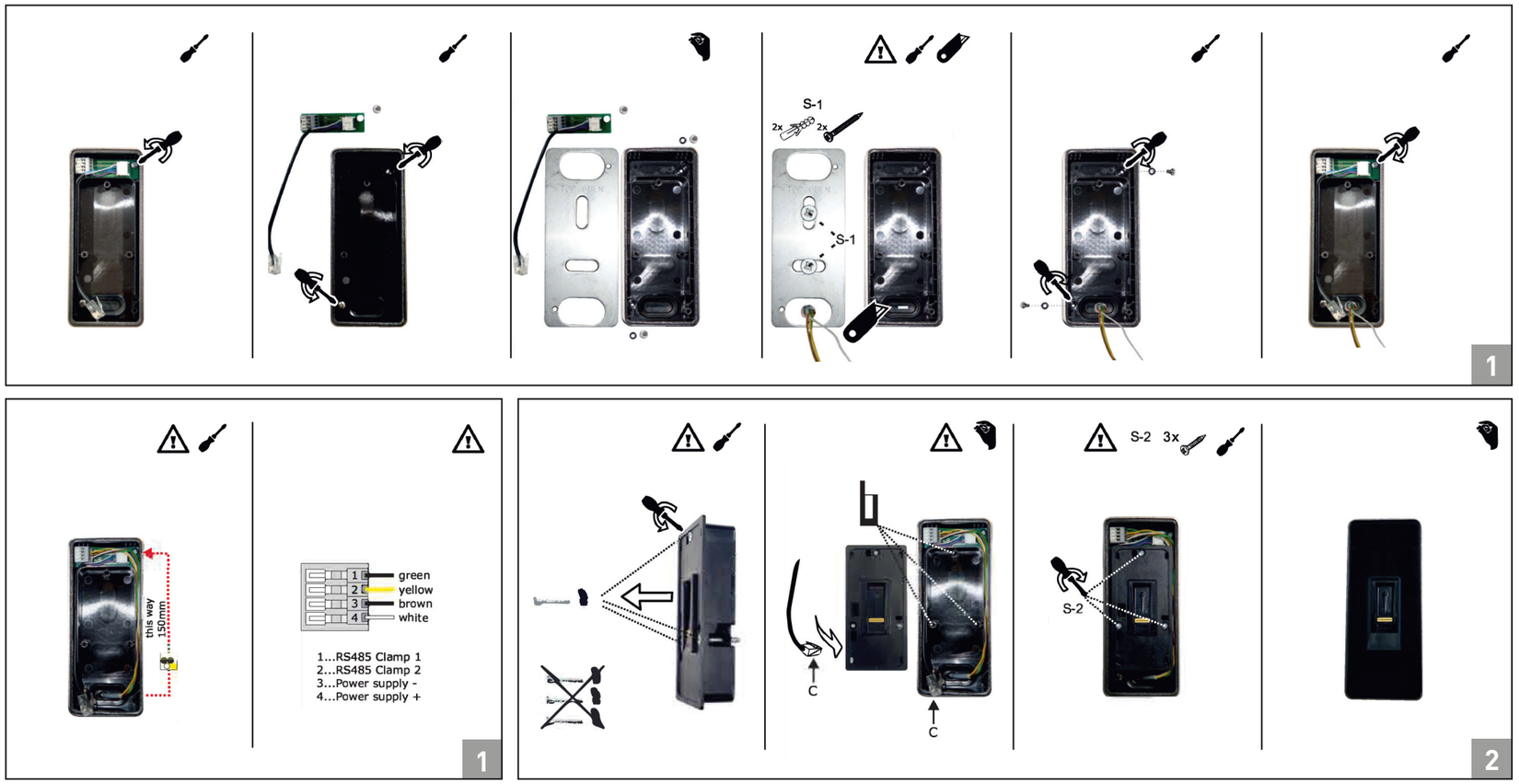
PRINT FORMAT A3 = M1:1