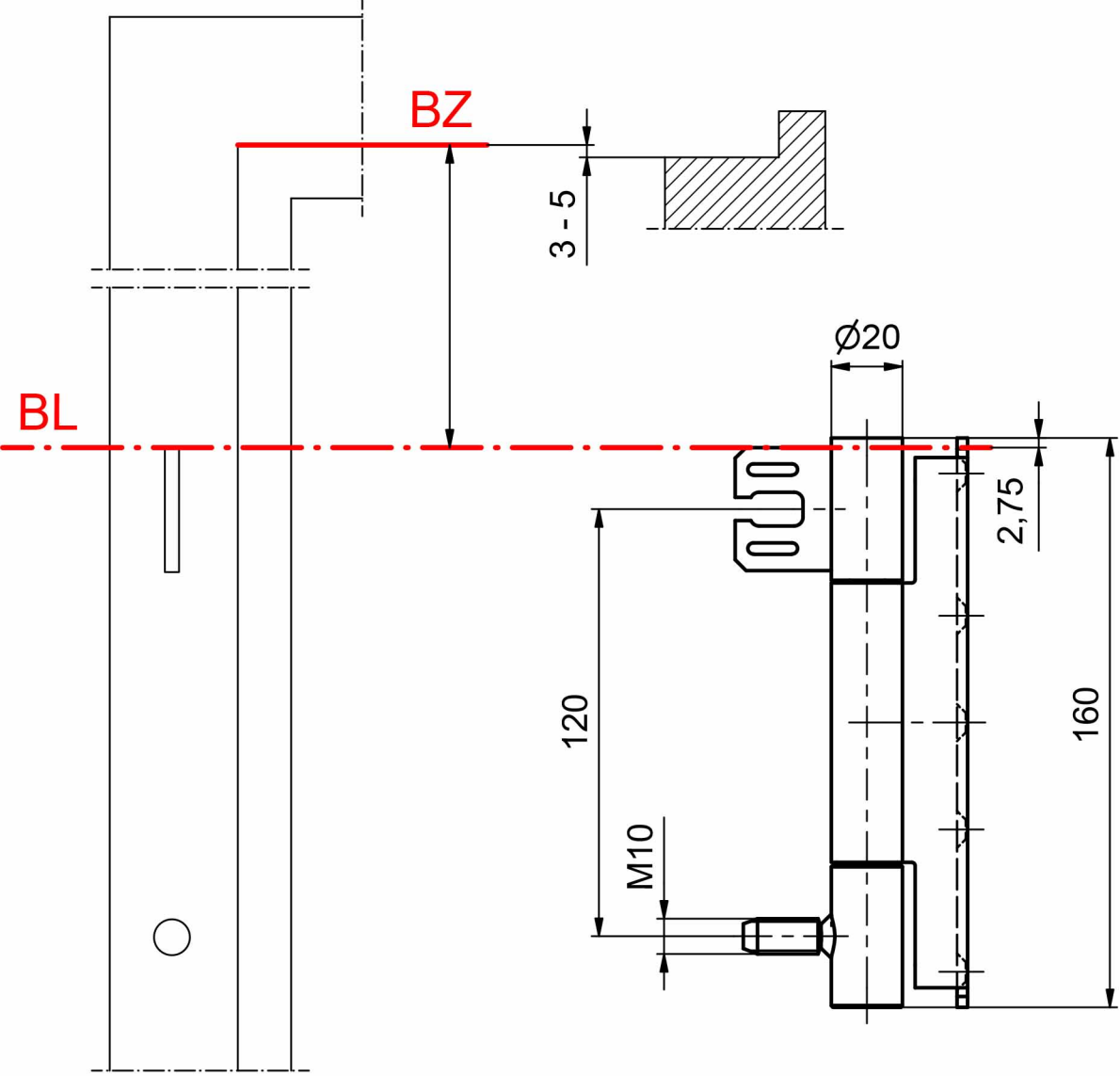
BZ
3 - 5
BL
Ø20
2,75
120
160
M10

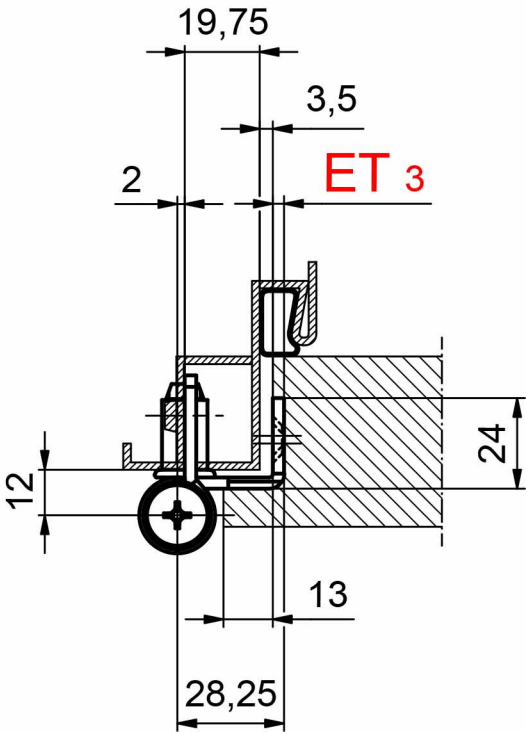
19,75
3,5
2
ET 3
24
12
13
28,25