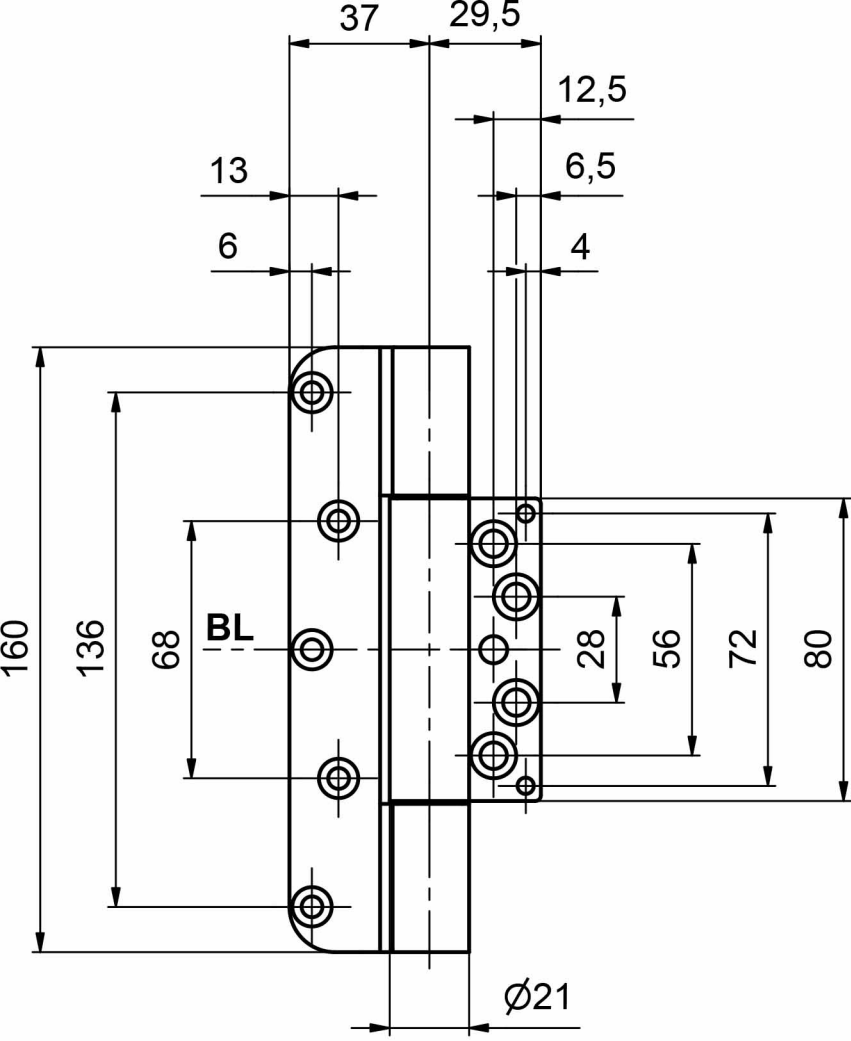
37
29,5
12,5
13
6,5
6
4
160
136
68
BL
28
56
72
80
Ø21

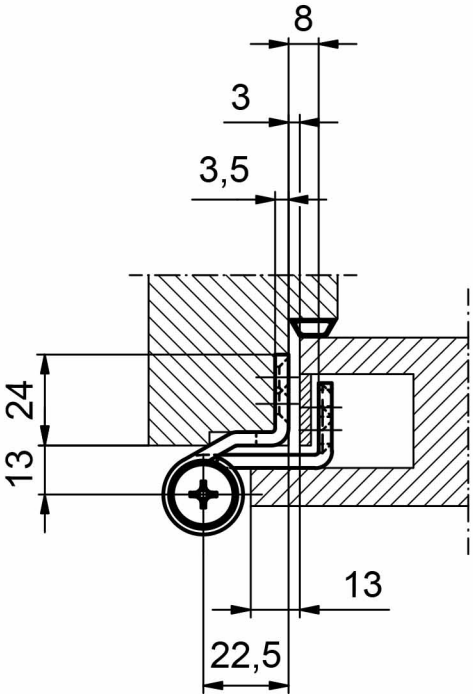
8
3
3,5
24
13
13
22,5