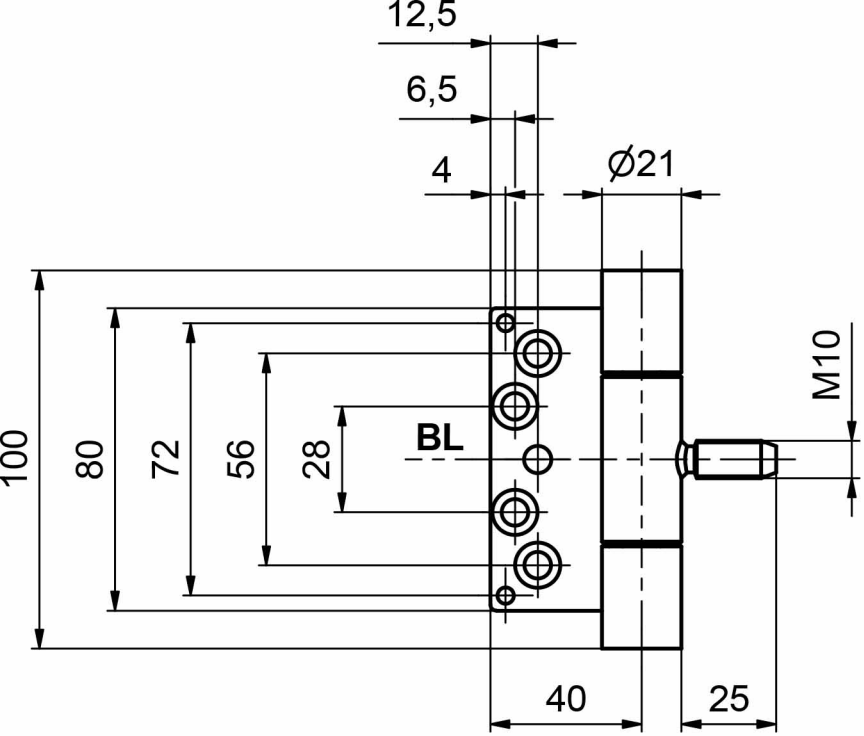
12,5
6,5
4
Ø21
M10
BL
100
80
72
56
28
40
25

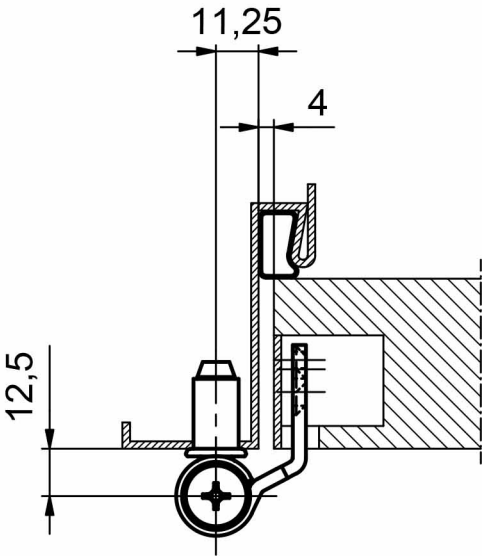
11,25
4
12,5