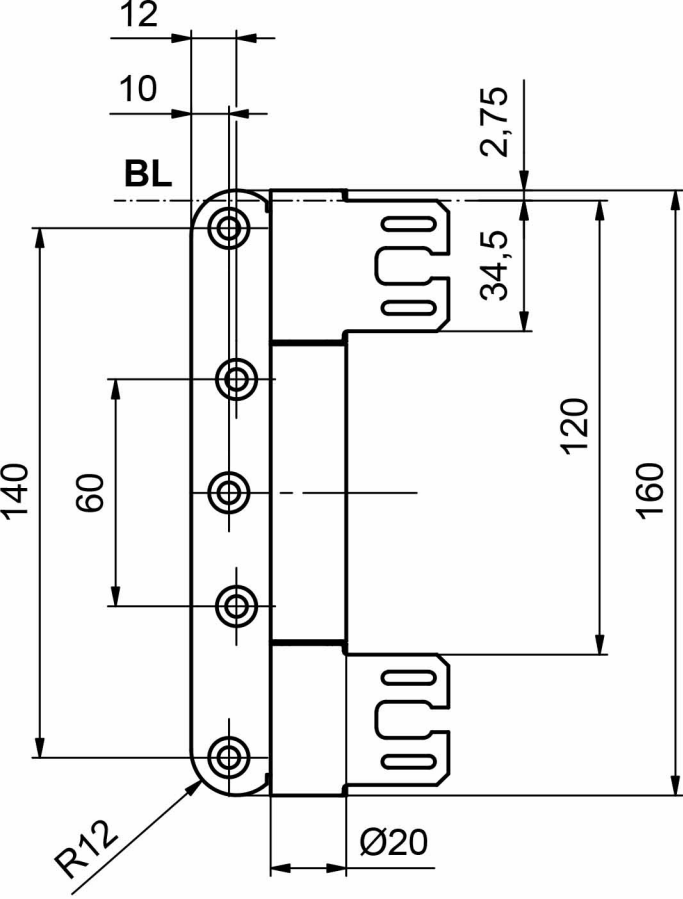
12
10
BL
2,75
34,5
120
160
140
60
R12
Ø20

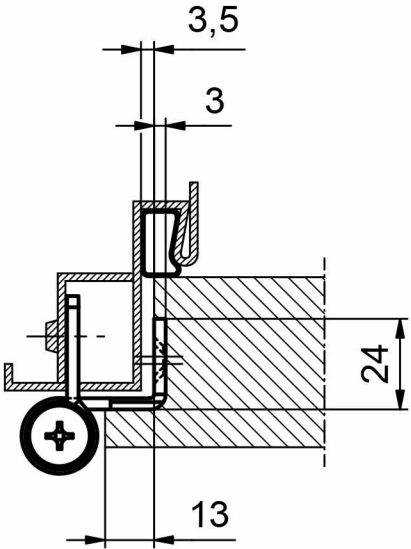
3,5
3
24
13