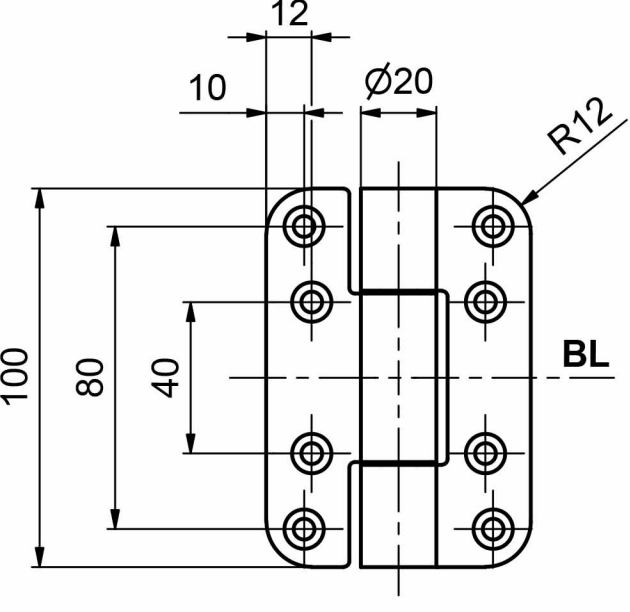
12
10
Ø20
R12
100
80
40
BL

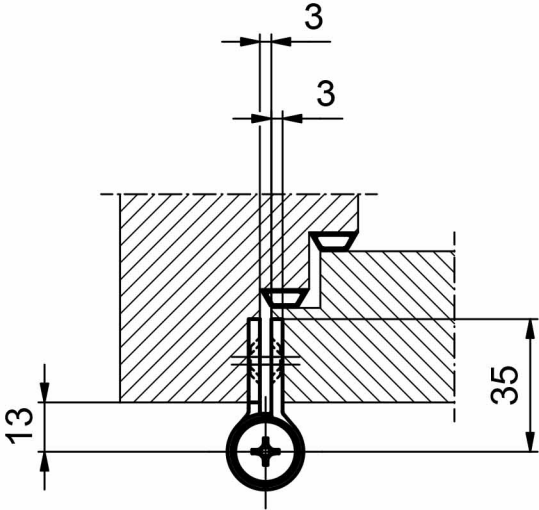
3
3
35
13