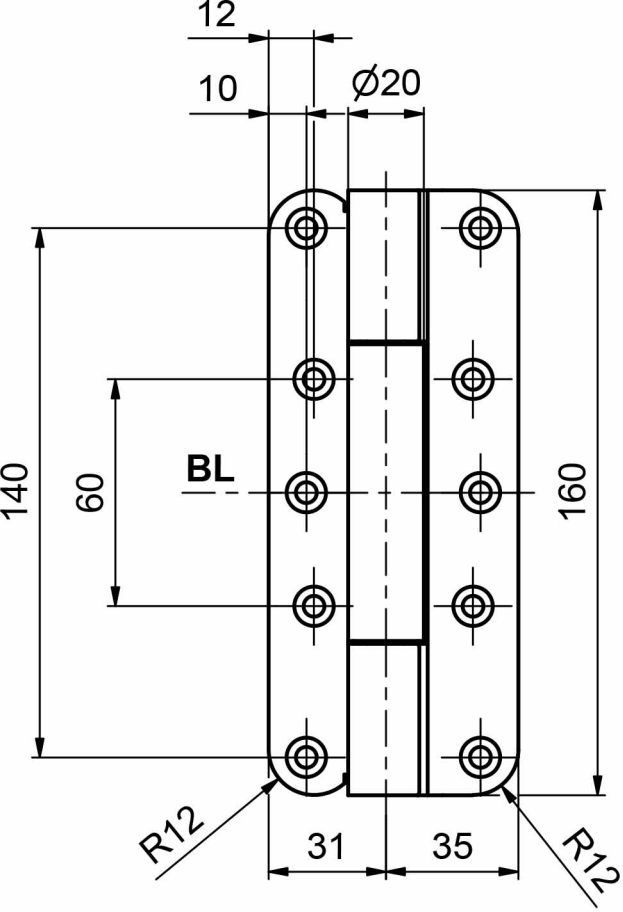
12
10
Ø20
140
60
BL
160
R12
31
35
R12

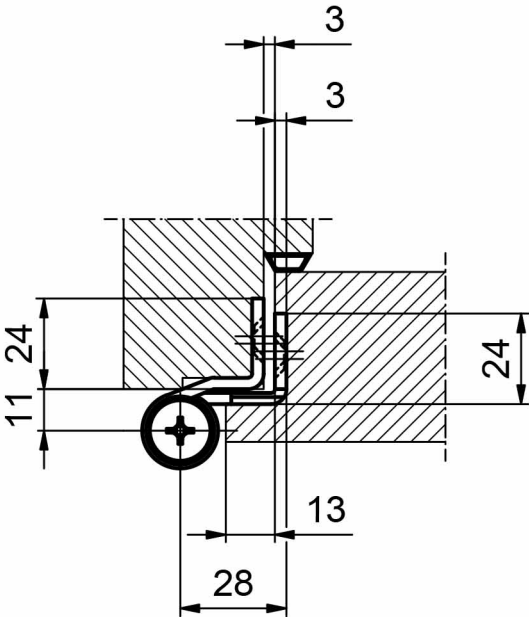
3
3
24
11
24
13
28