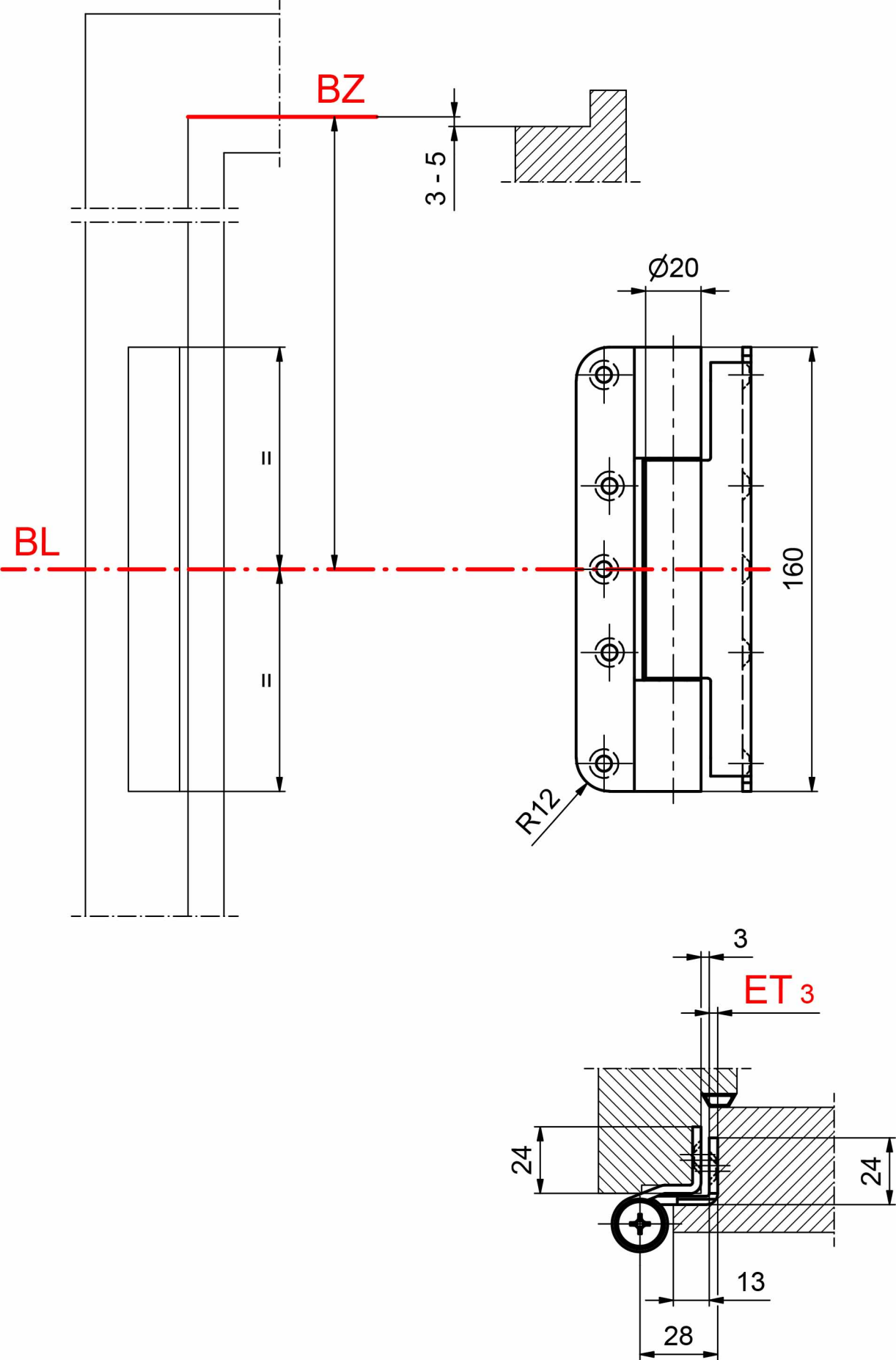
BZ
3 - 5
Ø20
=
=
BL
160
R12
3
ET 3
24
24
13
28