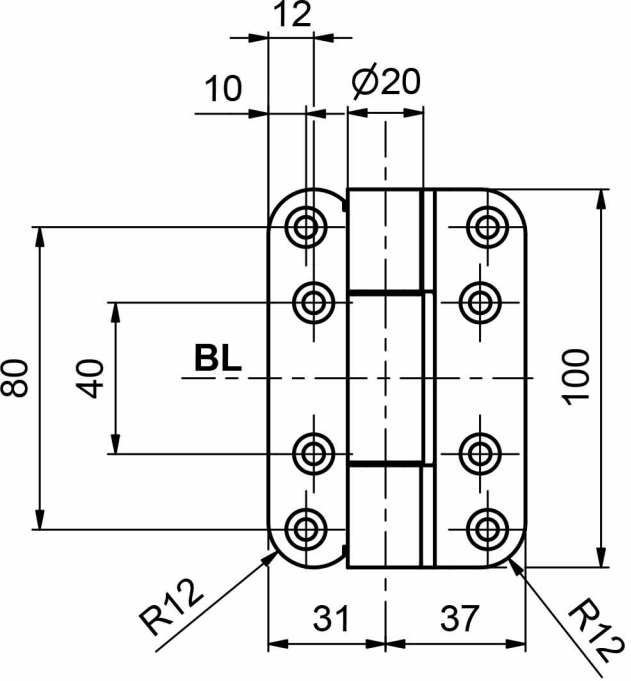
12
10
Ø20
80
40
BL
100
R12
31
37
R12

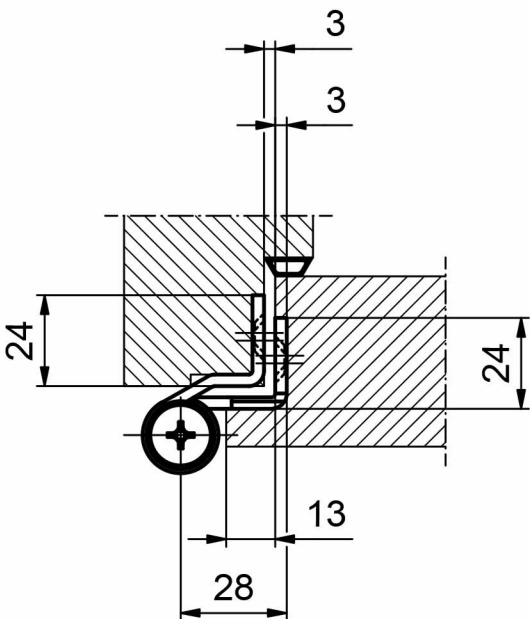
3
3
24
24
13
28