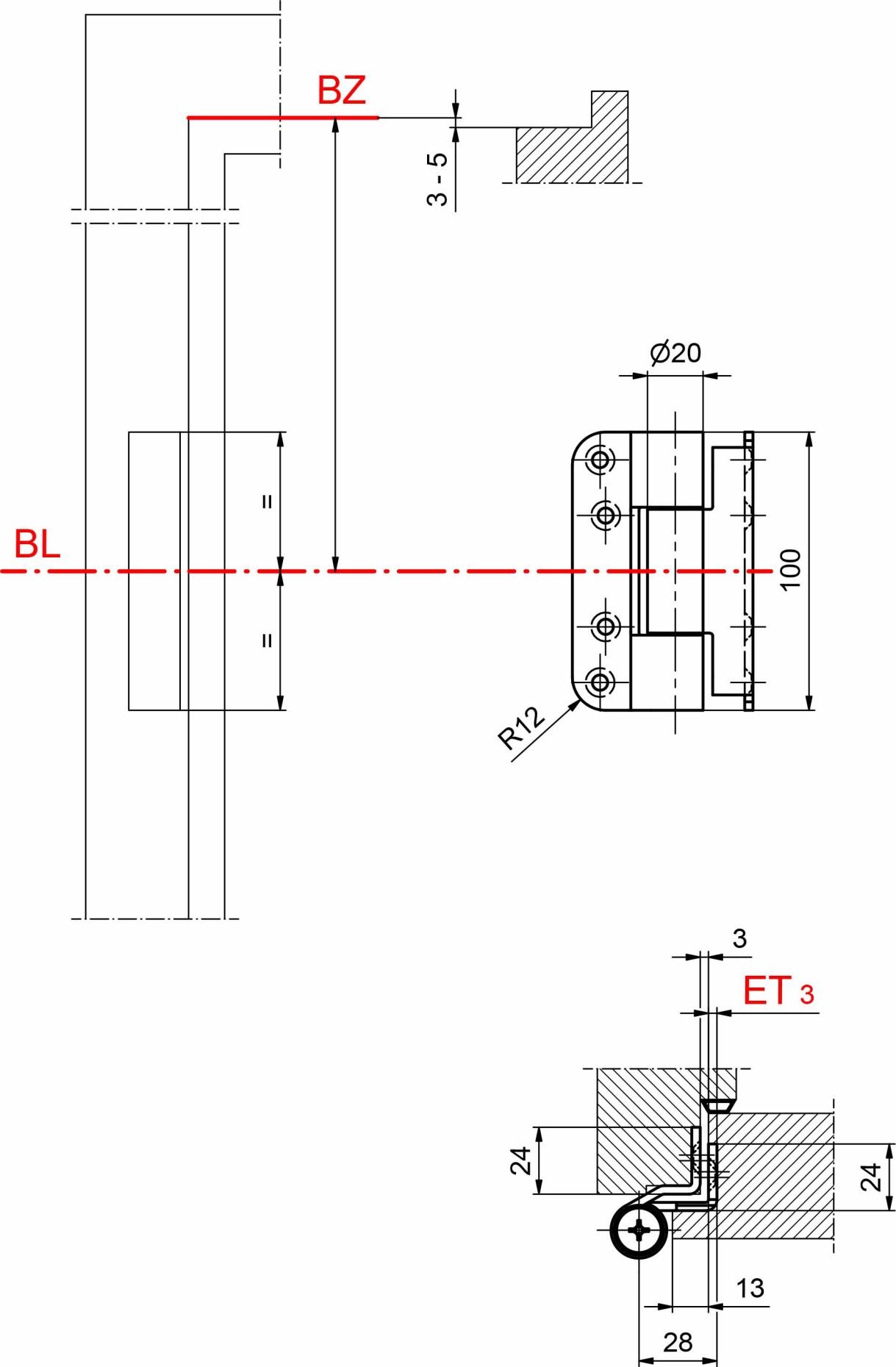
BZ
3 - 5
Ø20
BL
=
=
100
R12
3
ET 3
24
24
13
28