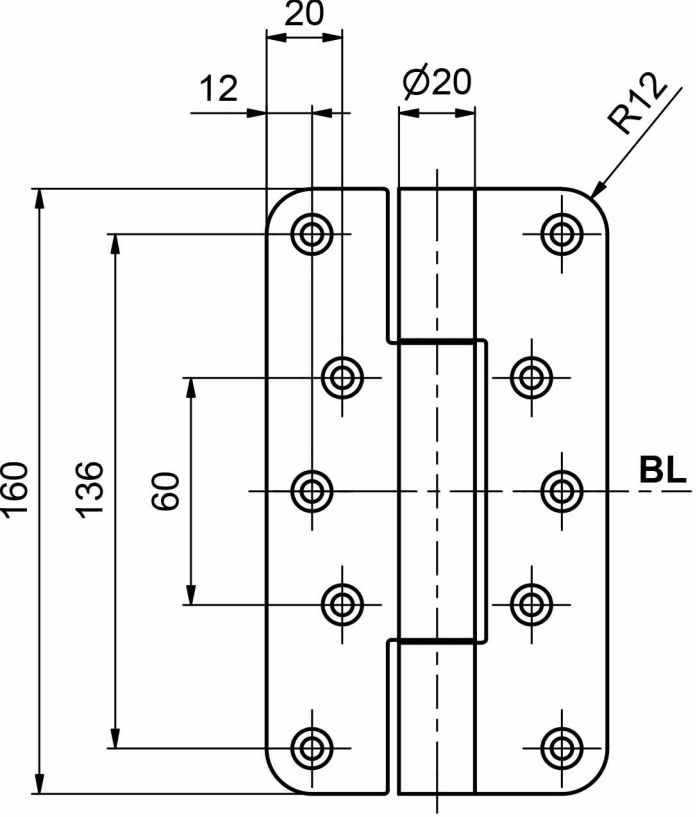
20
12
Ø20
R12
160
136
60
BL

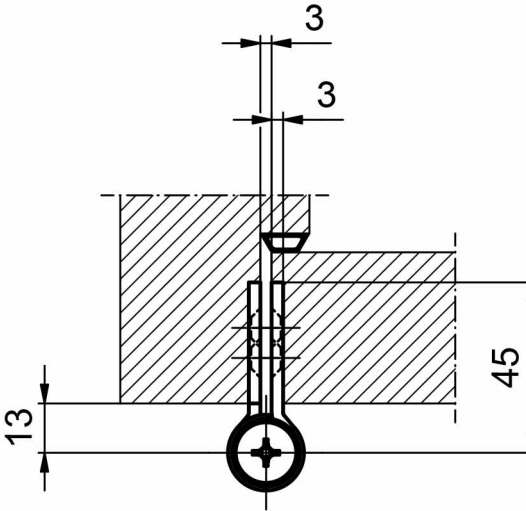
3
3
45
13