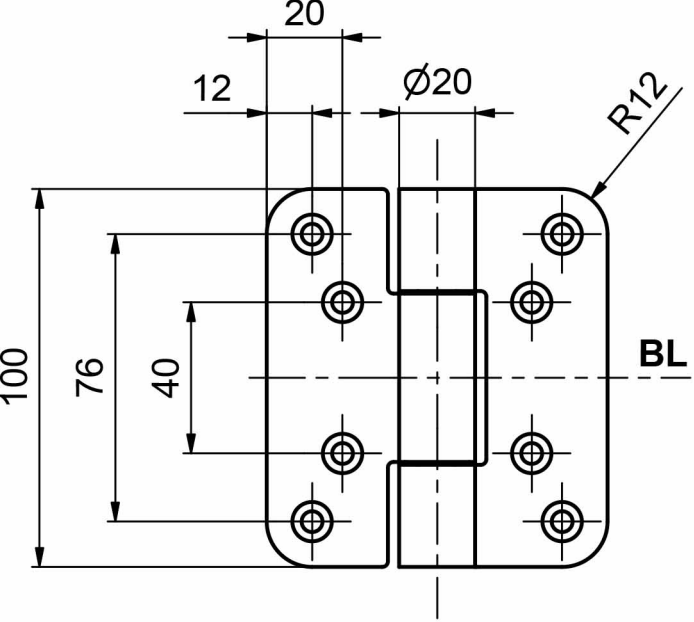
20
12
Ø20
R12
100
76
40
BL

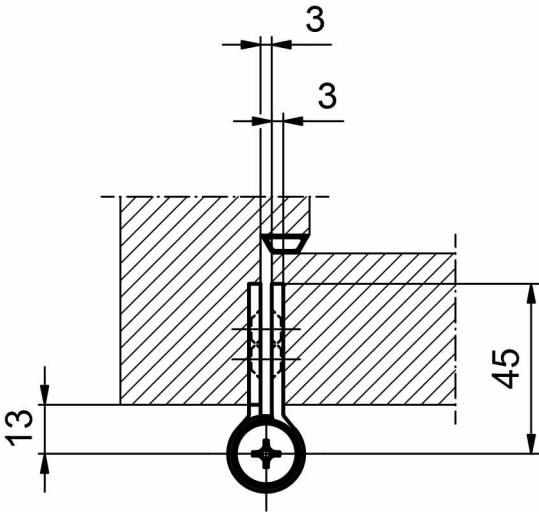
3
3
45
13