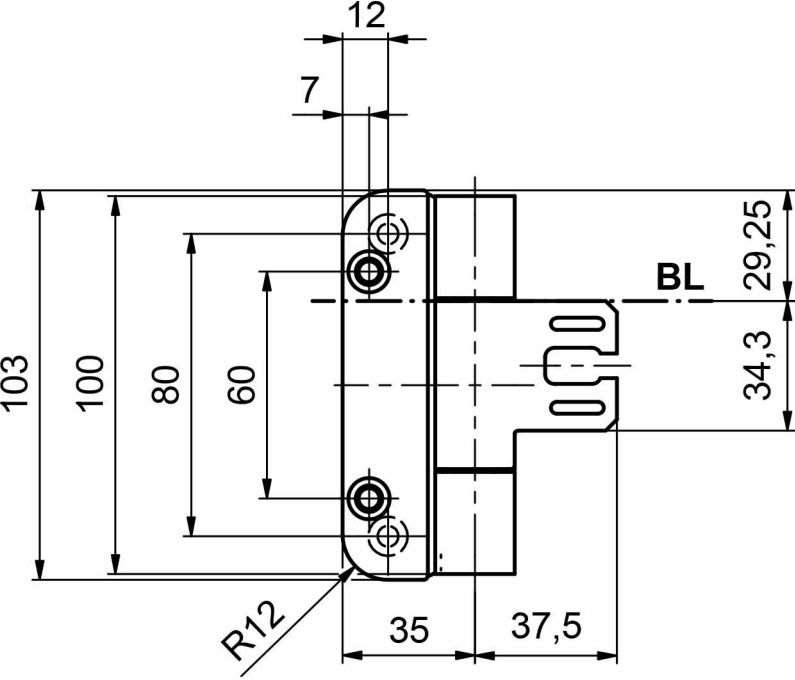
12
7
103
100
80
60
BL
29,25
34,3
R12
35
37,5

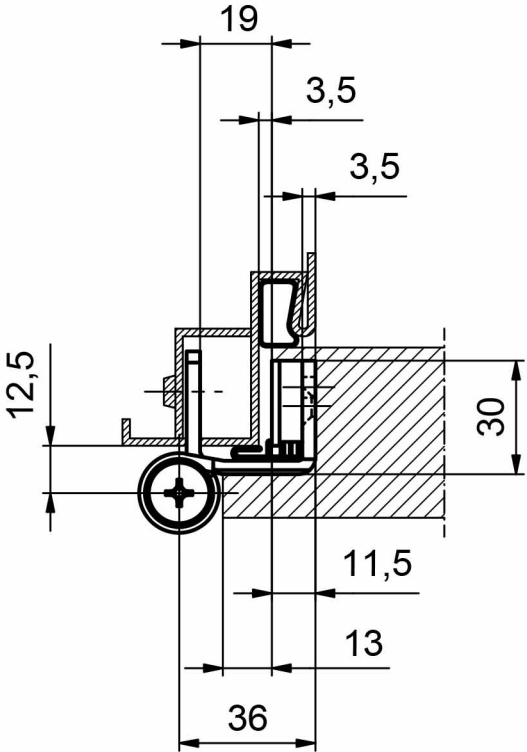
19
3,5
3,5
12,5
30
11,5
13
36